Pioneer

English

Français

Deutsch

Italiano

DJ Controller
Contrôleur pour DJ
DJ Controller
DJ Controller

DDJ-WEGO3

DDJ-WeGO3

http://pioneerdj.com/support/

The Pioneer DJ support site shown above offers FAQs, information on software and various other types of information and services to allow you to use your product in greater comfort.

Le site de support DJ de Pioneer indiqué ci-dessus propose une FAQ, des informations sur le logiciel et divers types d'informations et de services qui permettent une utilisation plus confortable de ce produit.

Die oben gezeigte Pioneer DJ-Support-Website enthält häufig gestellte Fragen, Informationen über Software und andere wichtige Informationen und Dienste, die Ihnen helfen, Ihr Produkt optimal zu verwenden.

Il sito di supporto DJ Pioneer indicato qui sopra offre una sezione FAQ, informazioni sul software ed informazioni e servizi di vario tipo, per permettere un uso più confortevole dei nostri prodotti.

Operating Instructions (DJ unit Setup)
Mode d'emploi (Configuration de l'appareil DJ)
Bedienungsanleitung (Einrichten der DJ-Einheit)
Istruzioni per l'uso (configurazione unità DJ)

CAUTION

TO PREVENT THE RISK OF ELECTRIC SHOCK, DO NOT REMOVE COVER (OR BACK). NO USER-SERVICEABLE PARTS INSIDE. REFER SERVICING TO QUALIFIED SERVICE PERSONNEL.

D3-4-2-1-1_B1_En

WARNING

This equipment is not waterproof. To prevent a fire or shock hazard, do not place any container filled with liquid near this equipment (such as a vase or flower pot) or expose it to dripping, splashing, rain or moisture.

D3-4-2-1-3_A1_En

WARNING

To prevent a fire hazard, do not place any naked flame sources (such as a lighted candle) on the equipment.

D3-4-2-1-7a_A1_En

Operating Environment

Operating environment temperature and humidity: +5 °C to +35 °C (+41 °F to +95 °F); less than 85 %RH (cooling vents not blocked)
Do not install this unit in a poorly ventilated area, or in locations exposed to high humidity or direct sunlight (or strong artificial light).

D3-4-2-1-7c*_A2_En

CAUTION

The **STANDBY/ON** switch on this unit will not completely shut off all power from the AC outlet. Since the power cord serves as the main disconnect device for the unit, you will need to unplug it from the AC outlet to shut down all power. Therefore, make sure the unit has been installed so that the power cord can be easily unplugged from the AC outlet in case of an accident. To avoid fire hazard, the power cord should also be unplugged from the AC outlet when left unused for a long period of time (for example, when on vacation).

D3-4-2-2-2a*_A1_En

When using this product, confirm the safety information shown on the bottom of the unit.

D3-4-2-2-4_B1_En

This product is for general household purposes. Any failure due to use for other than household purposes (such as long-term use for business purposes in a restaurant or use in a car or ship) and which requires repair will be charged for even during the warranty period.

K041_A1_En

POWER-CORD CAUTION

Handle the power cord by the plug. Do not pull out the plug by tugging the cord and never touch the power cord when your hands are wet as this could cause a short circuit or electric shock. Do not place the unit, a piece of furniture, etc., on the power cord, or pinch the cord. Never make a knot in the cord or tie it with other cords. The power cords should be routed such that they are not likely to be stepped on. A damaged power cord can cause a fire or give you an electrical shock. Check the power cord once in a while. When you find it damaged, ask your nearest PIONEER authorized service center or your dealer for a replacement.

S002*_A1_En

For Europe

If you want to dispose this product, do not mix it with general household waste. There is a separate collection system for used electronic products in accordance with legislation that requires proper treatment, recovery and recycling.

Private households in the member states of the EU, in Switzerland and Norway may return their used electronic products free of charge to designated collection facilities or to a retailer (if you purchase a similar new one).

For countries not mentioned above, please contact your local authorities for the correct method of disposal.

By doing so you will ensure that your disposed product undergoes the necessary treatment, recovery and recycling and thus prevent potential negative effects on the environment and human health.

K058b_A1_En

For other areas

NOTE:
This equipment has been tested and found to comply with the limits for a Class B digital device, pursuant to Part 15 of the FCC Rules. These limits are designed to provide reasonable protection against harmful interference in a residential installation. This equipment generates, uses, and can radiate radio frequency energy and, if not installed and used in accordance with the instructions, may cause harmful interference to radio communications. However, there is no guarantee that interference will not occur in a particular installation. If this equipment does cause harmful interference to radio or television reception, which can be determined by turning the equipment off and on, the user is encouraged to try to correct the interference by one or more of the following measures:
— Reorient or relocate the receiving antenna.
— Increase the separation between the equipment and receiver.
— Connect the equipment into an outlet on a circuit different from that to which the receiver is connected.
— Consult the dealer or an experienced radio/TV technician for help.

D8-10-1-2_A1_En

FEDERAL COMMUNICATIONS COMMISSION DECLARATION OF CONFORMITY
This device complies with part 15 of the FCC Rules. Operation is subject to the following two conditions: (1) This device may not cause harmful interference, and (2) this device must accept any interference received, including interference that may cause undesired operation.

Product Name:	DJ Controller
Model Number:	DDJ-WEGO3-K, DDJ-WEGO3-W, DDJ-WEGO3-R
Responsible Party Name:	PIONEER ELECTRONICS (USA) INC. SERVICE SUPPORT DIVISION
Address:	1925 E. DOMINGUEZ ST. LONG BEACH, CA 90810-1003, U.S.A.
Phone:	1-800-421-1404
URL:	http://www.pioneerelectronics.com

D8-10-4*_C1_En

Information to User
Alterations or modifications carried out without appropriate authorization may invalidate the user's right to operate the equipment.

D8-10-2_A1_En

CAUTION
This product satisfies FCC regulations when shielded cables (with Ferrite-cores attached) and connectors are used to connect the unit to other equipment. To prevent electromagnetic interference with electric appliances such as radios and televisions, use shielded cables (with Ferrite-cores attached) and connectors for connections.

D8-10-3b_A1_En

Contents

How to read this manual

- Thank you for buying this Pioneer product.
  Be sure to read this booklet and the “Operating Instructions (DJ software Setup)” provided on the Pioneer DJ support site. Both include important information that should be fully understood before using this product.
  After you have finished reading the instructions, put them away in a safe place for future reference.
- This document describes the hardware operation methods. The various DJ software usage methods are described in the “Operating Instructions (DJ software Setup)”.
- In this document, the product main unit button name and terminal name is listed in [ ]. (Example: [**CUE**] button, [**AUX IN**] terminal)

01 Before start

Features 5
What's in the box 5
Obtaining the Operating Instructions (DJ software Setup) 5
Preparing the software 5

02 Connections

Connecting with an iPhone/iPad 6
Connecting with a computer 7

03 Part names and functions

1 Power supply 8
2 Browser 8
3 Deck 9
4 Mixer 9

04 Utility mode/Firmware update

Utilities modes 10
Firmware update 10

05 Additional information

Troubleshooting 11
About trademarks and registered trademarks 12
Specifications 12

Before start

Features

The unit is a compact size DJ Controller that can stage DJ performances using dynamic sound changes and a wide variety of light changes. With use of an iPhone/iPad connection cable, DJ can be enjoyed even on an iPhone/iPad, and not just on a computer.
Equipped with the "JOG FX" function enabling dynamic sound changes, and the "PULSE CONTROL" function enabling a wide variety of changes in light color using the LED of this unit.
The power source for this unit is compatible with AC adapter/USB path power/USB power adapter, etc. enabling enjoying of DJ performances in the style and preference of the user.

Hybrid DJ Controller

DJ Controller for enjoying DJ on a computer and on an iPhone/iPad. Since user can use either computer or iPhone/iPad depending on the situation, DJ can be enjoyed in a variety of DJ scenes.

iPhone/iPad CONNECTION

By connecting this unit with an iPhone/iPad using the iPhone/iPad connection cable, the contents of the iPhone/iPad can easily be used for DJ performances.
In addition, since the iPhone/iPad can be recharged even while DJing, the DJ performances can be enjoyed without needing to worry about the remaining battery charge.

JOG FX

This unit is equipped with a JOG FX function allowing multiple effects to be controlled simultaneously with the jog dial. The parameters of multiple effects can be controlled through the simple operation of turning the jog dial, so a wide variety of transformations of the sound can be enjoyed.
Also, by using in combination with FX PULSE, DJ performances can be staged with an extensive array of animations using LED lights.

PULSE CONTROL

Stages DJ performance in animations with a fusion of sound and light.

- Main animations for PULSE CONTROL
  ① LAUNCH PULSE
  When a track is loaded, LED light flows toward the jog dial, staging so that the user knows at a glance that the track has been loaded.
  ② FX PULSE
  The LED lights on the jog dial move in various ways according to the effect that is operated, adding excitement to the DJ performance through the movement of the light in addition to the changes in the sound.
  ③ BEAT PULSE
  When the JOG FX mode is on, the blue LED on the JOG dial brightens depending on the volume of the sound, to enable a visual grasp of the sound volume.

Design

Achieves a flat, compact size that is easy to carry around, and does not take up space when installed, for a smart, casual design.
Uses a round layout letting first-time DJ users to enjoy DJ without feelings of difficulty and an aluminum panel on top that accentuates simplicity.
In addition, a blue LED is mounted on the JOG dial to realize a fusion of sound and light in the FX PULSE or other function, and this serves to stage the DJ performance feel, and the enjoyment of sound manipulation.

Compatibility with various DJ software programs

Since it is compatible with MIDI, a variety of DJ software can be used to perform hot cue, sampler, or other operations.
For the latest software support status, see the Pioneer DJ support site below.
http://pioneerdj.com/support/

What's in the box

- Operating Instructions (DJ unit Setup) (This document)
- AC adapter
- Power cord
- USB cable
- Warranty (for some regions)[1]
- iPhone/iPad connection cable (Lightning)[2]
- VIRTUAL DJ LE license key (indicated on this unit's bottom panel)
- djay for Mac license key (indicated on this unit's bottom panel)

[1] The included warranty is for the European region.
[2] iPhone/iPad connection cable (30-pin dock connector) is sold separately.
For information related to the separately sold iPhone/iPad connection cable (30-pin dock connector) and the latest supported models, see the Pioneer DJ support site below.
http://pioneerdj.com/support/

Caution
The license key cannot be reissued. Be careful not to lose it.

Obtaining the Operating Instructions (DJ software Setup)

The various instructions are sometimes provided as files in PDF format. Adobe® Reader® must be installed in order to view files in PDF format.

1 Launch a web browser on the computer and access the Pioneer DJ support site below.
http://pioneerdj.com/support/

2 On the Pioneer DJ support site, click [Manuals] under [DDJ-WeGO3].

3 Click on the required language on the download page.
Downloading of the operating instructions begins.

Preparing the software

The driver software of this unit and the various DJ software are listed in the Operating Instructions (DJ software Setup). See the Operating Instructions (DJ software Setup) downloaded in *Obtaining the Operating Instructions (DJ software Setup)*, and prepare the necessary software.

Connections

Be sure to set the unit to standby mode and unplug the power cord from the power outlet before making or changing connections between devices.
Connect the power cord after all the connections between devices have been completed.
Be sure to use the power cord, AC adapter and USB cable included with this product.
Refer to the operating instructions for the component to be connected.
For the connection cables, check the position of the unit terminal, and connect correctly to the unit.
This unit can be used by connecting it to a computer using a USB cable, even without connecting the AC adapter.

- Connect this unit and the computer directly using the included USB cable.
- A USB hub cannot be used.
- Connect the computer to which this unit is to be connected to an AC power supply.
- The brightness of the buttons that light is dimmer when using on USB bus power.
- When USB bus power is being used for operations, there will be situations like the following where the unit does not operate using USB bus power.
  — The power supply is insufficient for USB bus power.
  — When other USB devices are connected to the computer.
  — When headphones with an impedance of less than 32 Ω are connected.
  — When headphones are simultaneously connected to the stereo phone jack and the stereo mini-phone jack.
  — When a monaural jack is connected to the [**PHONES**] terminal.
- This unit may restart if the AC adapter or USB cable is disconnected during operation.

This product satisfies electromagnetic noise regulations when it is connected to other equipment through shielded cables (with Ferrite-cores attached) and connectors.
Use only the furnished accessory connecting cables.
D44-8-1-2b_A1_En

The ferrite-cores are for the purpose of preventing electromagnetic noise, do not remove them.
D44-8-1-4_A1_En

Connecting with an iPhone/iPad

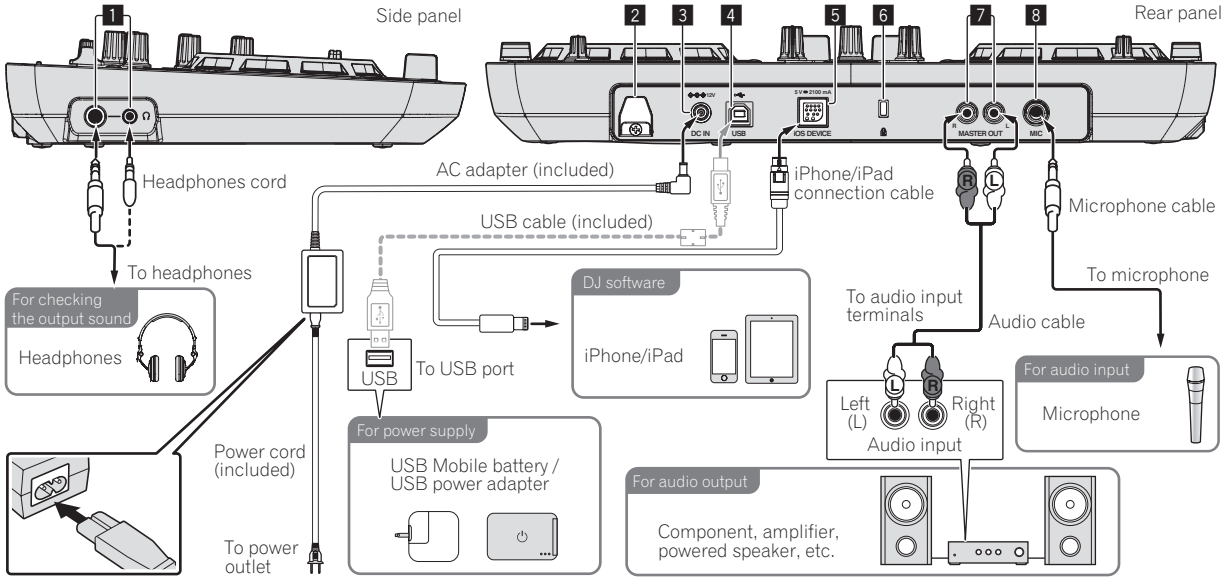

- This unit can use an iPhone/iPad connection cable to recharge on an iPhone/iPad. The unit can also be recharged while in Standby mode.
- Connect an AC adapter when recharging an iPhone/iPad.
- If power is supplied by USB bus power, iPhone/iPad recharging cannot be performed.
- When the iPhone/iPad power is off, or when residual battery power has been exhausted, iPhone/iPad recharging cannot be performed.

Connecting with a computer

Since the iPhone/iPad connection has priority, do not connect an iPhone/iPad to the unit when using a computer.

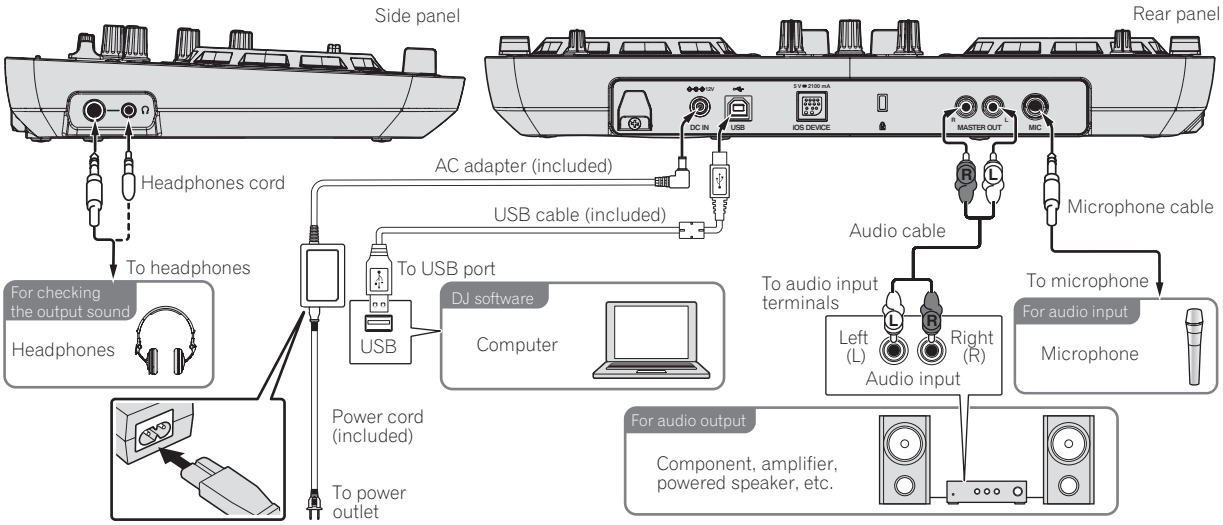

1 PHONES terminals

Connect headphones here.
Both stereo phone plugs (Ø 6.3 mm) and stereo mini phone plugs (Ø 3.5 mm) can be used.

- Connect headphones with an impedance of 32 Ω or more. Headphones with an impedance of less than 32 Ω are not supported.
- Do not connect headphones simultaneously to the stereo phone jack and the stereo mini-phone jack.

2 Cord hook

Secure the AC adapter's power cord and USB cable on this hook.

- The sound will be interrupted if the AC adapter's power cord or USB cable is disconnected from the unit during playback.

3 DC IN terminal

Connect the included AC adapter's DC plug here. Wait until all connections of the equipment are completed before connecting the power cord.
Be sure to use the power cord and AC adapter included with this product.

4 USB terminal

When using a computer

- Connect this unit and the computer directly using the included USB cable.
- A USB hub cannot be used.

When using an iPhone/iPad

- If not using an AC adapter, connect this unit and a USB mobile battery or USB power adapter using the included USB cable.
- If power is supplied by USB bus power, iPhone/iPad recharging cannot be performed. To recharge the iPhone/iPad, use an AC adapter.
- USB bus power must have a power supply capacity of DC 5 V/500 mA or greater. Note that depending on the capacity and charging status of the product being used, operation may be unstable.

5 iOS DEVICE terminal

Connect this unit with the iPhone/iPad using the iPhone/iPad connection cable.

6 Kensington security slot

7 MASTER OUT terminals

Connect powered speakers, etc., here.

8 MIC terminal

Connects a microphone here.

- Only the volume of the microphone's sound can be adjusted.
- Supports unbalanced input only.

Caution when using the iPhone/iPad stand

- This stand is exclusively for use with an iPhone/iPad. Do not place tablets other than iPad or large devices on the stand.
- Set the iPhone/iPad on the stand in the horizontal direction. It may be unstable if set in the vertical direction.
- Do not apply excessive force to the stand. Doing so may damage this unit.
- Please note that Pioneer will accept no responsibility whatsoever for damage to or malfunction of the device, injury, etc., due to the device falling, etc.
- Do not move with an iPhone/iPad placed on the stand. The iPhone/iPad could fall off.
- If there is a cover on the iPhone/iPad, remove the cover before placing the iPhone/iPad on the stand. If the cover is left on, the iPhone/iPad could be unstable.

Using the cord hook

Fasten the AC adapter's power cord and USB cable in place by hooking them on the cord hook. This prevents the power cord and USB cable from being accidentally pulled and the plugs from being disconnected from the terminals.

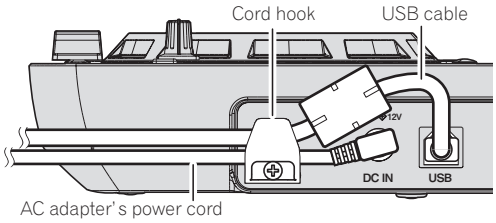

Part names and functions

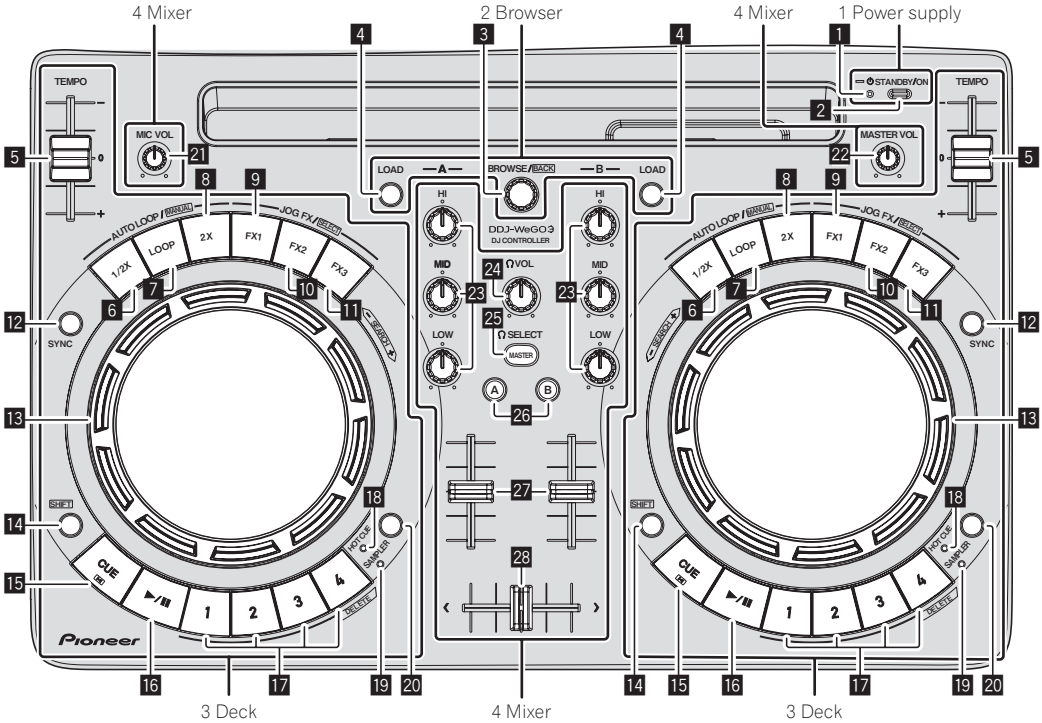

* : The SHIFT function operation varies depending on the DJ software. For details, see the Pioneer DJ support site below.
http://pioneerdj.com/support/

1 Power supply

1 STANDBY/ON indicator

Shows the unit power status.

❖ When red
The unit power is on standby.

❖ When green
The unit power is on.

2 STANDBY/ON button

❖ When unit power is on standby
— Press:
Turn on the power of this unit.

❖ When unit power is on
— Press for over 1 second:
Set this unit's power to the standby mode.

2 Browser

3 Rotary selector

- Turn:
Select the track.
- [**SHIFT**] + press:
Operations differ depending on the DJ software.*

4 LOAD button

- Press:
Load the selected track to each deck.
- [**SHIFT**] + press:
Operations differ depending on the DJ software.*

3 Deck

5 TEMPO slider
Adjusts the playing speed.

6 Loop half button
- Press:
  Set the width of loop playback interval to 1/2 times.
- [**SHIFT**] + press:
  Operations differ depending on the DJ software.*

7 AUTO LOOP mode button
- Press:
  Turns the auto loop function on and off.
- [**SHIFT**] + press:
  Operations differ depending on the DJ software.*

8 Loop double button
- Press:
  Set the width of loop playback interval to 2 times.
- [**SHIFT**] + press:
  Operations differ depending on the DJ software.*

9 FX1 button
- Press:
  Turns effect 1 on and off.
- [**SHIFT**] + press:
  Switches the effect types of FX1.

10 FX2 button
- Press:
  Turns effect 2 on and off.
- [**SHIFT**] + press:
  Switches the effect types of FX2.

11 FX3 button
- Press:
  Turns effect 3 on and off.
- [**SHIFT**] + press:
  Switches the effect types of FX3.

12 SYNC button
- Press:
  Synchronize the track tempo.
- [**SHIFT**] + press:
  Operations differ depending on the DJ software.*

13 Jog dial
❖ When JOG FX mode is off
- — Scratch
  When turned while touching a metallic part of the top of the jog dial, the sound is played according to the direction and speed at which the jog dial is turned.
- — Pitch bend
  The playing speed can be adjusted by turning the outer part of the jog dial during playback.
- — Search
  When loading a track to each deck, turning the jog dial while holding down the [**SHIFT**] button enable move to playback position at higher speed than scratch.

❖ When JOG FX mode is on
- — JOG FX control
  Effect parameters can be adjusted by turning the jog dial.

14 SHIFT button
When another button is pressed while pressing the [**SHIFT**] button, a different function is called out.

15 CUE button
- Press:
  Sets a cue point or moves the cue point.
- [**SHIFT**] + press:
  The playing position moves to the beginning of the track.

16 Play/Pause button
Use this to play/pause tracks.

17 Performance buttons
❖ When in hot cue mode
- — Press:
  Sets the hot cue point.
- — [**SHIFT**] + press:
  Delete the hot cue set for that button.

❖ When in sampler mode
- — Press:
  Replays the sample sound.
- — [**SHIFT**] + press:
  Operations differ depending on the DJ software.*

18 HOT CUE mode indicator
Lights up when the performance buttons are in hot cue mode.

19 SAMPLER mode indicator
Lights up when the performance buttons are in sampler mode.

20 HOT CUE/SAMPLER mode switching button
Switches the performance button mode to hot cue mode or sampler mode.

4 Mixer

21 MIC VOL control
Adjusts the audio level input to the [**MIC**] terminal.

22 MASTER VOL control
Adjusts the sound level output from the master.
- Not linked to [**MASTER**] on each DJ software screen.

23 EQ (HI, MID, LOW) controls
These adjust the sound quality input to the various decks.
[**HI**] (treble range), [**MID**] (middle range), [**LOW**] (low range)

24 HEADPHONES VOL control
Adjusts the audio level output from the [**PHONES**] terminal.
- Not linked to [**VOL**] (headphone sound volume control) on each DJ software screen.
- The sound of the microphone connected to the [**MIC**] jack is not output from the headphones.

25 HEADPHONES SELECT MASTER button
Monitors the master sound over the headphones.

26 HEADPHONES SELECT A/B buttons
Use this to monitor the sound of the respective decks over the headphones.

27 Channel faders
Adjusts the sound level output from the various decks.

28 Crossfader
Switches the sound of the decks assigned to the left and right sides of the crossfader for output.

Utility mode/Firmware update

Utilities modes

The following settings can be changed:
- Demo mode setting
- Auto standby setting
- Pulse mode (illumination) setting

Launching utilities mode

1 Sets the unit on standby status.
LED next to [**STANDBY/ON**] button on the upper right of the unit is in red lighted status.

2 While holding down the [LOAD] button on the left-side deck and the [LOAD] button on the right-side deck, press the [STANDBY/ON] button.
The unit starts up in utility mode. (The [**SYNC**] buttons on both decks light up.)

3 For items for which you would like to change the settings, change the settings.
See the *Changing the settings* below for the settings that can be changed, and for the setting change methods.

4 Check that the [SYNC] button is in lighted state, and then press the [STANDBY/ON] button to restart the unit.
Performing restart may be necessary to reflect the changed setting.

Caution
When the [**SYNC**] button is flashing, this unit is writing the setting.
If the [**STANDBY/ON**] button is pressed to perform restart while the [**SYNC**] button is flashing, the set values are not reflected in the unit.

Changing the settings

*: Setting upon purchase

❖ Demo mode setting

After restarting the unit, if no operation is performed for a certain set period, it starts in demo mode. The amount of time until start in this demo mode can be changed.

Press the [HOT CUE/SAMPLER] mode switching button on the left deck.
Left deck [**1**] button lighted: 10 min*
Left deck [**2**] button lighted: 5 min
Left deck [**3**] button lighted: 1 min
Left deck [**CUE**] button lighted: OFF

❖ Auto standby setting

When the auto standby setting is on and if four hours have passed while the following conditions are all met, the unit automatically enters standby status.
- No buttons or controls, etc. except for the [**MIC VOL**] control on the unit are operated.
- Audio signals are not input to this unit (excluding microphone audio input).

Press the [HOT CUE/SAMPLER] mode switching button on the right deck.
Right deck [**1**] button lighted: ON*
Right deck [**CUE**] button lighted: OFF

❖ Pulse mode (illumination) setting

This unit is equipped with two types of pulse mode (illumination lighted/flashing mode).

Press the [HEADPHONES SELECT MASTER] button.
[**HEADPHONES SELECT A**] button lighted: Normal (Standard LED lighted/flashing pattern)*
[**HEADPHONES SELECT B**] button lighted: Moderate (LED brightness suppress lighted/flashing pattern)

Firmware update

Firmware is the software required for controlling the unit.
To determine whether there is a firmware update for the unit, and to download the update software, check the Pioneer DJ support site below.
http://pioneerdj.com/support/

Cautions
- When performing a firmware update, first disconnect the iPhone/iPad connection.
- Firmware updates for the unit cannot be performed on an iPhone/iPad.
  A separate computer (Windows/Mac) is necessary.

1 Download the update software on the computer (Windows/Mac).
Download the update software from the Pioneer DJ support site below.
http://pioneerdj.com/support/

2 Connect this unit to your computer via a USB cable.

3 Press the [STANDBY/ON] button on the unit, and set the unit to on status.
If the unit is in standby status, update cannot be performed.

4 Execute the update software that was downloaded in Step 1.
When the update is complete, the unit goes into standby status.

5 Press the [STANDBY/ON] button on the unit, and set the unit to on status.
The unit starts up with the updates applied.

Additional information

Troubleshooting

- Incorrect operation is often mistaken for trouble or malfunction. If you think that there is something wrong with this component, check the points below and the [**FAQ**] for the [**DDJ-WeGO3**] on the Pioneer DJ support site.
  http://pioneerdj.com/support/
  Sometimes the problem may lie in another component. Inspect the other components and electrical appliances being used. If the problem cannot be rectified, ask your nearest Pioneer authorized service center or your dealer to carry out repair work.
- The player may not operate properly due to static electricity or other external influences. In such cases, normal operation may be restored by unplugging the power cord then plugging it back in.

Problem	Check	Remedy
The power is not turned on.	Is the included USB cable properly connected?	Connect the included USB cable properly.
	Is the supply of power from the connected computer's USB port insufficient?	Connect to a USB port providing sufficient power.
		If devices not being used for the DJ performance are connected to other USB ports, also disconnect them to provide sufficient power.
		Try running the connected computer with the power supplied from an AC adapter rather than running it on the battery.
	Is the included AC adapter properly connected?	Connect the included AC adapter correctly.
This unit is not recognized by the computer.	Is the [**STANDBY/ON**] indicator green?	Press the [**STANDBY/ON**] button to turn the power on.
	Is the included USB cable properly connected?	Connect the included USB cable properly.
	Are you using a USB hub?	USB hubs cannot be used. Connect the computer and this unit directly using the included USB cable.
	Is an iPhone/iPad connected?	Disconnect the iPhone/iPad.
The unit and DJ software controls and sliders positions differ.	—	When the unit controls and sliders are moved, the DJ software controls and sliders are synchronized.
Distorted sound.	Is the [**MASTER VOL**] control set to the proper position?	Adjust the [**MASTER VOL**] control according to the devices to be connected.
	Is the [**HEADPHONES VOL**] control set to the proper position?	Adjust the [**HEADPHONES VOL**] control according to the devices to be connected.
	Is the sound level input to the [**MIC**] terminal set to an appropriate level?	Set the audio level input to the terminals to a suitable level for the connected devices.
Sound being played is interrupted when using DJ software.	Is the computer connected to this unit connected to an AC power supply?	When using a notebook computer on battery power, the power management system may set the battery energy saving mode, decreasing the CPU's clock frequency. If this happens, noise may be generated and operation may become slower. Connect the computer to which this unit is to be connected to an AC power supply.
	Is the driver software's latency value suitable?	Set the driver software's latency to a suitable value.
No sound or small sound.	Are the channel faders, crossfader and [**MASTER VOL**] control set to the proper positions?	Set the channel faders, crossfader and [**MASTER VOL**] control to the proper positions.
	Is the connected, power amplifier, powered speakers, etc., properly set?	Properly set the external input selection, volume, etc., on the power amplifier, powered speakers, etc.
	Are the connection cables properly connected?	Connect the connection cables properly.
	Are the terminals and plugs dirty?	Clean the terminals and plugs before making connections.
	Is the driver software properly set? (Windows)	Set the driver software properly. (With Mac OS X, no driver software is necessary.)
Sound is interrupted when the ASIO driver is set.	Has the ASIO driver been set with the DJ software started up?	Set the ASIO driver before starting up the DJ software.
Sound being played is interrupted when using DJ software.	Is the driver software's latency value suitable?	Set the driver software's latency to a suitable value.
		Set the DJ software's latency to a suitable value.
When trying to update the firmware, [**Your DDJ-WeGO3 is not connected.**] is displayed.	Is an iPhone/iPad connected to the unit?	If an iPhone/iPad is connected to the unit, the computer cannot be recognized. Disconnect the iPhone/iPad from the unit, and perform the update again.
The iPhone/iPad cannot be recharged.	Are you using the unit on USB bus power?	Only when the unit is connected to an AC adapter, the iPhone/iPad can be recharged. Connect the unit and the AC adapter, and then connect the iPhone/iPad.
	Is the [**STANDBY/ON**] indicator flashing?	Temporarily disconnect the connected iPhone/iPad, and check the connection cable.
	Is the iPhone/iPad power supply off?	If the iPhone/iPad power supply is off, iPhone/iPad recharging cannot be performed. Turn on the iPhone/iPad power supply, and connect to the unit.
	Is the iPhone/iPad battery residual power exhausted?	If the iPhone/iPad battery residual power is exhausted and the power supply cannot be turned on, iPhone/iPad recharging cannot be performed. Use the battery charger included in the iPhone/iPad to recharge the iPhone/iPad, turn on the power supply and then connect to the unit.

Problem	Check	Remedy
[**STANDBY/ON**] indicator is flashing.	—	If operation is abnormal, or it won't start up, disconnect the AC adapter or USB cable, wait for a little while, and then restart again. If the symptoms still appear, put in a request for repairs.
Noise occurs in the sound.	—	When engaged in voice conversation or data transfer or receiving on the iPhone/iPad, sound interruptions (communication noise) may occur in the unit. If these symptoms occur, change the iPhone/iPad install location or orientation. If this still does not improve the symptoms, turn off the iPhone/iPad mobile data communications and use the Wi-Fi connection or turn on the flight mode.

About trademarks and registered trademarks

- Pioneer is a registered trademark of PIONEER CORPORATION.
- The other names of companies, products, and technologies mentioned herein are the registered trademarks or trademarks of their respective owners.

Specifications

AC adapter

Power ..... AC 100 V to 240 V, 50 Hz/60 Hz
Rated current ..... 0.6 A
Rated output ..... DC 12 V, 2 A
Power consumption (standby) ..... 0.5 W

General – Main Unit

Power consumption
When an AC adapter is used
When connected to iPhone/iPad ..... DC 12 V, 1 400 mA
When connected to a computer ..... DC 12 V, 300 mA
When using USB bus power ..... DC 5 V, 500 mA
Main unit weight ..... 1.8 kg
Max. dimensions ..... 380 mm (W) × 59 mm (H) × 240 mm (D)
Tolerable operating temperature ..... +5 °C to +35 °C
Tolerable operating humidity ..... 5 % to 85 % (no condensation)

Audio Section

Rated output level
MASTER OUT ..... 3.2 Vrms
Total harmonic distortion (20 Hz to 20 kHzBW)
MASTER OUT ..... 0.006 %
Frequency characteristic
MASTER OUT ..... 20 Hz to 20 kHz
S/N ratio (rated output, A-WEIGHTED)
MASTER OUT ..... 95 dB
Input impedance
MIC ..... 11 kΩ
Output impedance
MASTER OUT ..... 1 kΩ or less
PHONES ..... 10 Ω or less
USB AUDIO ..... 24 bit/Fs: 44.1 kHz, 24 bit/Fs: 48 kHz
16 bit/Fs: 44.1 kHz, 16 bit/Fs: 48 kHz

Input / Output terminals

MASTER OUT output terminal
RCA pin jacks ..... 1 set
PHONES output terminal
Stereo phone jack (Ø 6.3 mm) ..... 1 set
Stereo mini phone jack (Ø 3.5 mm) ..... 1 set
MIC input terminal
Phone jack (Ø 6.3 mm) ..... 1 set
USB terminal
B type ..... 1 set
iOS device connection terminal
13-pin ..... 1 set

- For improvement purposes, specifications and design of this unit and the driver software are subject to change without notice.
- © 2014 PIONEER CORPORATION. All rights reserved.

Si vous souhaitez vous débarrasser de cet appareil, ne le mettez pas à la poubelle avec vos ordures ménagères. Il existe un système de collecte séparé pour les appareils électroniques usagés, qui doivent être récupérés, traités et recyclés conformément à la législation.

Les habitants des états membres de l'UE, de Suisse et de Norvège peuvent retourner gratuitement leurs appareils électroniques usagés aux centres de collecte agréés ou à un détaillant (si vous rachetez un appareil similaire neuf).

Dans les pays qui ne sont pas mentionnés ci-dessus, veuillez contacter les autorités locales pour savoir comment vous pouvez vous débarrasser de vos appareils.

Vous garantirez ainsi que les appareils dont vous vous débarrassez sont correctement récupérés, traités et recyclés et préviendrez de cette façon les impacts néfastes possibles sur l'environnement et la santé humaine.

K058b_A1_Fr

ATTENTION

POUR ÉVITER TOUT RISQUE D'ÉLECTROCUTION, NE PAS ENLEVER LE COUVERCLE (NI LE PANNEAU ARRIÈRE). AUCUNE PIÈCE RÉPARABLE PAR L'UTILISATEUR NE SE TROUVE À L'INTÉRIEUR. CONFIER TOUT ENTRETIEN À UN PERSONNEL QUALIFIÉ UNIQUEMENT.

D3-4-2-1-1_B1_Fr

AVERTISSEMENT

Cet appareil n'est pas étanche. Pour éviter les risques d'incendie et de décharge électrique, ne placez près de lui un récipient rempli d'eau, tel qu'un vase ou un pot de fleurs, et ne l'exposez pas à des gouttes d'eau, des éclaboussures, de la pluie ou de l'humidité.

D3-4-2-1-3_A1_Fr

AVERTISSEMENT

Pour éviter les risques d'incendie, ne placez aucune flamme nue (telle qu'une bougie allumée) sur l'appareil.

D3-4-2-1-7a_A1_Fr

Milieu de fonctionnement

Température et humidité du milieu de fonctionnement : De +5 °C à +35 °C (de +41 °F à +95 °F) ; Humidité relative inférieure à 85 % (orifices de ventilation non obstrués)
N'installez pas l'appareil dans un endroit mal ventilé ou un lieu soumis à une forte humidité ou en plein soleil (ou à une forte lumière artificielle).

D3-4-2-1-7c*_A1_Fr

ATTENTION

L'interrupteur **STANDBY/ON** de cet appareil ne coupe pas complètement celui-ci de sa prise secteur. Comme le cordon d'alimentation fait office de dispositif de déconnexion du secteur, il devra être débranché au niveau de la prise secteur pour que l'appareil soit complètement hors tension. Par conséquent, veillez à installer l'appareil de telle manière que son cordon d'alimentation puisse être facilement débranché de la prise secteur en cas d'accident. Pour éviter tout risque d'incendie, le cordon d'alimentation sera débranché au niveau de la prise secteur si vous prévoyez une période prolongée de non utilisation (par exemple avant un départ en vacances).

D3-4-2-2-2a*_A1_Fr

Lorsque vous utilisez ce produit, vérifiez les informations concernant la sécurité sous l'appareil.

D3-4-2-2-4_B1_Fr

Ce produit est destiné à une utilisation domestique générale. Toute panne due à une utilisation autre qu'à des fins privées (comme une utilisation à des fins commerciales dans un restaurant, dans un autocar ou sur un bateau) et qui nécessite une réparation sera aux frais du client, même pendant la période de garantie.

K041_A1_Fr

NOTE IMPORTANTE SUR LE CABLE D'ALIMENTATION

Tenir le câble d'alimentation par la fiche. Ne pas débrancher la prise en tirant sur le câble et ne pas toucher le câble avec les mains mouillées. Cela risque de provoquer un court-circuit ou un choc électrique. Ne pas poser l'appareil ou un meuble sur le câble. Ne pas pincer le câble. Ne pas faire de noeud avec le câble ou l'attacher à d'autres câbles. Les câbles d'alimentation doivent être posés de façon à ne pas être écrasés. Un câble abîmé peut provoquer un risque d'incendie ou un choc électrique. Vérifier le câble d'alimentation de temps en temps. Contacter le service après-vente PIONEER le plus proche ou le revendeur pour un remplacement.

S002*_A1_Fr

Sommaire

Comment lire ce manuel

- Merci pour l'achat de ce produit Pioneer.
  Veillez à bien lire cette brochure et le "Mode d'emploi (Configuration des logiciels DJ)" fourni sur le site de support DJ de Pioneer. Ces deux documents contiennent des informations importantes qui doivent être bien assimilées avant d'utiliser ce produit.
  Cela fait, conservez le mode d'emploi de façon à pouvoir vous y référer en cas de nécessité.
- Ce document décrit les méthodes de fonctionnement du matériel. Les méthodes d'utilisation des divers logiciels DJ sont décrites dans le "Mode d'emploi (Configuration des logiciels DJ)".
- Dans ce document, les noms des touches et des prises de l'appareil principal du produit apparaissent entre crochets [ ]. (Exemple : touche [**CUE**], prise [**AUX IN**])

01 Informations préliminaires

Caractéristiques 4
Contenu du carton d'emballage 4
Obtention du Mode d'emploi (Configuration des logiciels DJ) 4
Préparation du logiciel 4

02 Raccordements

Raccordement à un iPhone/iPad 5
Raccordement à un ordinateur 6

03 Noms et fonctions des éléments

1 Alimentation 7
2 Navigateur 7
3 Platine 8
4 Mixeur 8

04 Mode utilitaire/Mise à jour du microprogramme

Modes utilitaires 9
Mise à jour du microprogramme 9

05 Informations supplémentaires

En cas de panne 10
À propos des marques commerciales et des marques déposées 11
Spécifications 11

Informations préliminaires

Caractéristiques

Cet appareil est un contrôleur DJ compact permettant d'effectuer des prestations DJ à l'aide de transformations du son dynamique et de nombreux effets lumineux. Grâce à l'utilisation d'un câble de connexion pour iPhone/iPad, vous pouvez réaliser des prestations DJ non seulement sur un ordinateur mais également sur un iPhone/iPad.
Il est équipé de la fonction "JOG FX" permettant de dynamiser le son et de la fonction "PULSE CONTROL" permettant de nombreux jeux de lumières de différentes couleurs grâce aux diodes de cet appareil.
La source d'alimentation de cet appareil est compatible avec l'adaptateur secteur/l'alimentation par le bus USB/l'adaptateur secteur USB, etc. permettant de profiter des prestations DJ en fonction du style et des préférences de l'utilisateur.

Contrôleur DJ hybride

Un contrôleur DJ pour réaliser des prestations DJ sur un ordinateur et un iPhone/iPad.
L'utilisateur pouvant utiliser un ordinateur ou un iPhone/iPad en fonction de la situation, il est possible de profiter de prestations DJ adaptées à diverses scènes.

RACCORDEMENNT d'un iPhone/iPad

Le raccordement de cet appareil à un iPhone/iPad avec le câble de connexion pour iPhone/iPad permet d'utiliser le contenu de l'iPhone/iPad pour des prestations DJ.
De plus, comme l'iPhone/iPad peut être rechargé tout en effectuant une session DJ, il est possible de profiter de prestations DJ sans avoir à se soucier de la charge de batterie restante.

JOG FX

Cet appareil est équipé d'une fonction JOG FX permettant de contrôler plusieurs effets simultanément avec la molette jog. Les paramètres de plusieurs effets peuvent être contrôlés par simple rotation de la molette jog, si bien que le son peut être transformé de maintes façons.
En combinant en plus la fonction FX PULSE, il est possible d'obtenir des prestations DJ animées de façon variée grâce aux lumières des diodes.

PULSE CONTROL

Permet d'obtenir des prestations DJ animées avec un mélange de sons et lumières.

- Animations principales pour PULSE CONTROL
  ① LAUNCH PULSE
  Quand un morceau est chargé, une lumière de la diode traverse la molette jog, ce qui permet à l'utilisateur de savoir d'un simple coup d'œil que le morceau a été chargé.
  ② FX PULSE
  Les lumières des diodes se déplaçant de diverses manières sur la molette jog selon l'effet utilisé animent la prestation DJ par leur mouvement en se superposant aux changements du son.
  ③ BEAT PULSE
  Lorsque le mode JOG FX est activé, la diode bleue sur la molette jog s'éclaire en fonction du volume du son afin de permettre une meilleure perception visuelle du volume sonore.

Design

Appareil compact et plat, au design élégant et simple, qui est facile à transporter et dont l'installation ne prend pas de place.
Offre une disposition arrondie permettant aux DJ utilisant cet appareil pour la première fois de réaliser des prestations DJ sans éprouver de difficulté et un panneau supérieur en aluminium qui accentue la simplicité.
De plus, une diode bleue est fixée sur la molette jog afin de réaliser un mélange de sons et lumières avec la fonction FX PULSE ou une autre fonction, ce qui permet de mieux ressentir la prestation DJ et le plaisir de la manipulation du son.

Compatibilité avec divers logiciels DJ

Étant compatible avec MIDI, divers logiciels DJ peuvent être utilisés pour effectuer des opérations de repère instantané, d'échantillon ou autres opérations.
Pour les dernières informations sur le support des logiciels, reportez-vous au site de support DJ de Pioneer suivant.
http://pioneerdj.com/support/

Contenu du carton d'emballage

- Mode d'emploi (Configuration de l'appareil DJ) (ce document)
- Adaptateur secteur
- Cordon d'alimentation
- Câble USB
- Garantie (pour certaines régions)[1]
- Câble de raccordement d'iPhone/iPad (Lightning)[2]
- Clé de licence de VIRTUAL DJ LE (indiquée sous cet appareil)
- Clé de licence de djay for Mac (indiquée sous cet appareil)

[1] La garantie incluse est destinée à la région européenne.
[2] Le câble de connexion (avec connecteur 30 broches) pour iPhone/iPad est vendu séparément.
Pour des informations relatives au câble de connexion (avec connecteur 30 broches) pour iPhone/iPad vendu séparément et les derniers modèles pris en charge, reportez-vous au site de support DJ de Pioneer ci-dessous.
http://pioneerdj.com/support/

Attention
La clé de licence ne peut pas être redélivrée. Veillez à ne pas la perdre.

Obtention du Mode d'emploi (Configuration des logiciels DJ)

Les différents modes d'emploi sont parfois fournis sous forme de fichiers PDF. Adobe® Reader® doit être installé pour pouvoir consulter les fichiers PDF.

1 Lancez votre navigateur web sur l'ordinateur et accédez au site de support DJ Pioneer suivant.
http://pioneerdj.com/support/

2 Sur le site de support DJ de Pioneer, cliquez sur [Manuals] dans [DDJ-WeGO3].

3 Cliquez sur la langue souhaitée sur la page de téléchargement.
Le téléchargement du mode d'emploi commence.

Préparation du logiciel

Le pilote de cet appareil et les divers logiciels DJ sont répertoriés dans le Mode d'emploi (Configuration des logiciels DJ). Reportez-vous au Mode d'emploi (Configuration des logiciels DJ) téléchargé dans *Obtention du Mode d'emploi (Configuration des logiciels DJ)* et préparez le logiciel nécessaire.

Raccordements

Veillez à régler l'appareil en mode de veille et à débrancher le cordon d'alimentation de la prise d'alimentation avant de raccorder des appareils ou de changer les branchements.
Lorsque tous les appareils ont été raccordés, vous pouvez brancher le cordon d'alimentation.
Veillez à utiliser le cordon d'alimentation, l'adaptateur secteur et le câble USB fournis avec ce produit.
Reportez-vous au mode d'emploi de l'appareil devant être raccordé.
Pour les câbles de connexion, vérifiez la position de la prise de l'appareil et raccordez correctement à l'appareil.
Cet appareil peut être utilisé après avoir été raccordé à un ordinateur par un câble USB, même si l'adaptateur secteur n'est pas raccordé.

- Raccordez cet appareil et l'ordinateur directement avec le câble USB fourni.
- Un concentrateur USB ne peut pas être utilisé.
- Raccordez l'ordinateur auquel cet appareil doit être raccordé à une source d'alimentation secteur.
- La luminosité des touches lumineuses est plus faible lors de l'alimentation par bus USB.
- Lorsque l'alimentation par le bus USB est utilisée pour des opérations, l'appareil n'est pas alimenté par le bus USB dans les situations comme ci-dessous.
  — L'alimentation par le bus USB est insuffisante.
  — Lorsque d'autres dispositifs USB sont raccordés à l'ordinateur.
  — L'impédance du casque d'écoute raccordé est inférieure à 32 Ω.
  — Des casques d'écoute sont raccordés simultanément au jack stéréo et au mini-jack stéréo.
  — Un jack mono est branché sur la prise [**PHONES**].
- Cet appareil peut redémarrer si l'adaptateur secteur ou le câble USB est débranché quand il est en service.

Ce produit respecte la réglementation en matière d'interférences électromagnétiques lorsqu'il est raccordé à d'autres appareils par des câbles (pourvus de noyaux de ferrite) et connecteurs blindés.
N'utilisez que les câbles de liaison fournis en accessoires.

D44-8-1-2b_A1_Fr

Ne pas enlever les noyaux de ferrite destinés à protéger contre les parasites électromagnétiques.

D44-8-1-4_A1_Fr

Raccordement à un iPhone/iPad

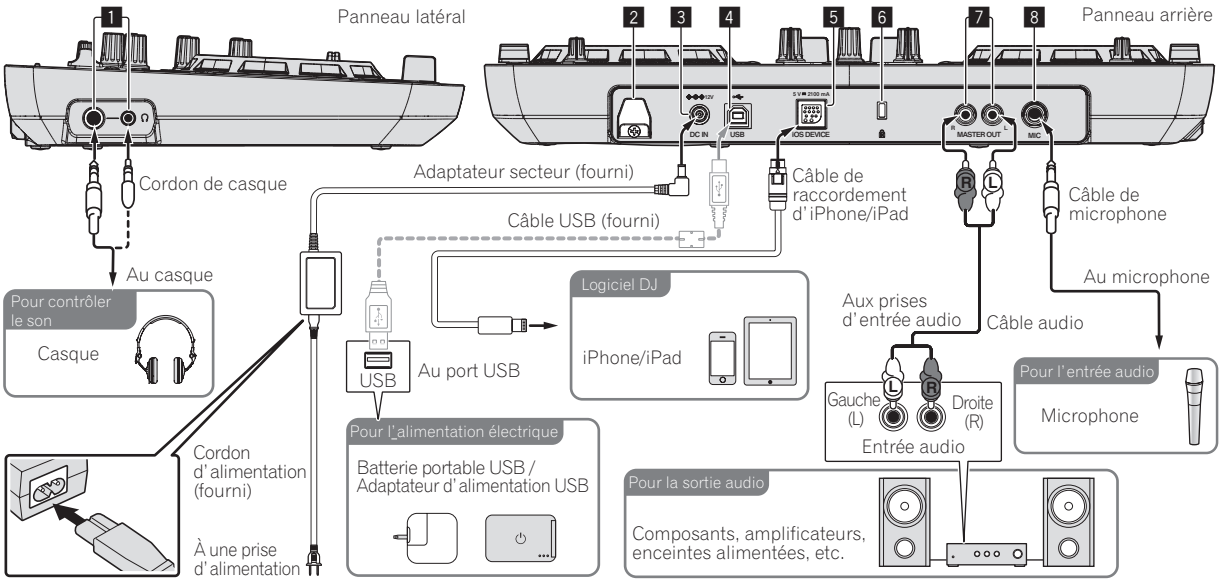

- Cet appareil peut se recharger sur un iPhone/iPad en utilisant un câble de connexion pour iPhone/iPad. L'appareil peut également être rechargé lorsqu'il est en mode de veille.
- Raccordez un adaptateur secteur lorsque vous rechargez un iPhone/iPad.
- Si l'alimentation est fournie par le bus USB, il n'est pas possible de recharger un iPhone/iPad.
- Lorsque l'iPhone/iPad est hors tension ou lorsque la charge résiduelle de la batterie a été épuisée, il n'est pas possible de recharger un iPhone/iPad.

Raccordement à un ordinateur

La connexion iPhone/iPad étant prioritaire, ne raccordez pas un iPhone/iPad à l'appareil lorsqu'un ordinateur est utilisé.

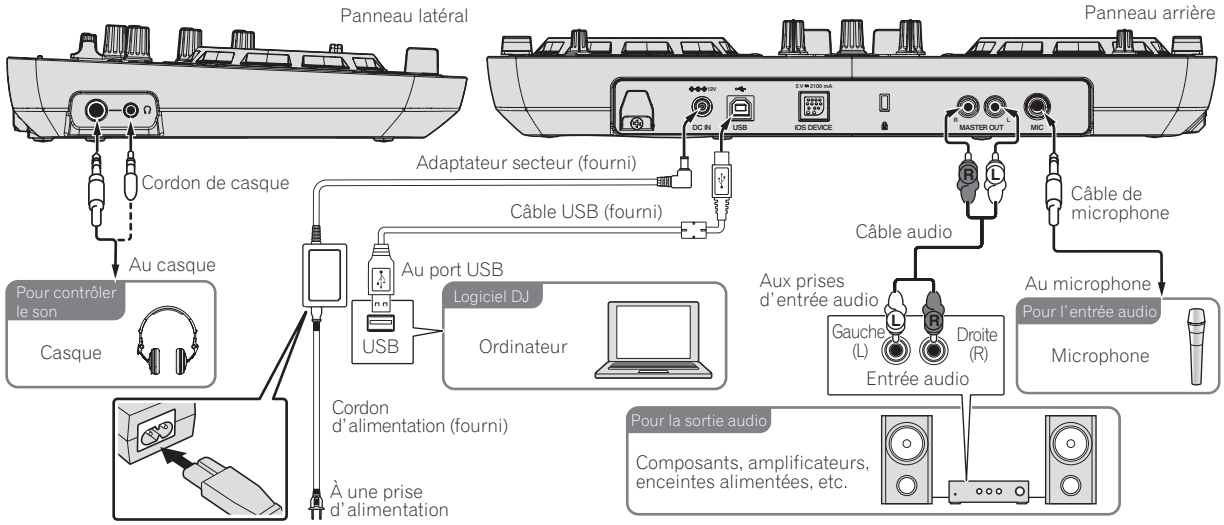

1 Prises PHONES

Pour raccorder un casque d'écoute.
Des fiches pour jacks stéréo (Ø 6,3 mm) et des fiches pour minijacks stéréo (Ø 3,5 mm) peuvent être utilisées.

- Branchez un casque d'écoute dont l'impédance est égale ou supérieure à 32 Ω. Ceux dont l'impédance est inférieure à 32 Ω ne sont pas acceptés.
- Ne branchez pas de casques d'écoute simultanément au jack stéréo et au mini-jack stéréo.

2 Crochet de cordon

Fixez le cordon d'alimentation de l'adaptateur secteur et le câble USB à ce crochet.

- Le son sera interrompu si le cordon d'alimentation de l'adaptateur secteur ou le câble USB est débranché de l'appareil pendant la lecture.

3 Prise DC IN

Branchez la fiche CC de l'adaptateur secteur fourni sur cette prise.
Avant de brancher le cordon d'alimentation, attendez que tous les autres appareils soient raccordés.
Veillez à utiliser le cordon d'alimentation et l'adaptateur secteur fourni avec ce produit.

4 Prise USB

Lorsqu'un ordinateur est utilisé

- Raccordez cet appareil et l'ordinateur directement avec le câble USB fourni.
- Un concentrateur USB ne peut pas être utilisé.

Lorsqu'un iPhone/iPad est utilisé

- Si vous n'utilisez pas d'adaptateur secteur, raccordez cet appareil et une batterie portable USB ou un adaptateur secteur USB avec le câble USB fourni.
- Si l'alimentation est fournie par le bus USB, il n'est pas possible de recharger un iPhone/iPad. Pour recharger l'iPhone/iPad, utilisez un adaptateur secteur.
- L'alimentation par le bus USB doit avoir une puissance d'au moins 5 V CC/500 mA. Selon la puissance d'alimentation et l'état de charge du produit utilisé, le fonctionnement peut être instable.

5 Prise iOS DEVICE

Raccordez cet appareil à l'iPhone/iPad avec le câble de connexion pour iPhone/iPad.

6 Fente de sécurité Kensington

7 Prises MASTER OUT

Raccordez des enceintes amplifiées, etc. ici.

8 Prise MIC

Pour raccorder un microphone.

- Seul le volume du son du microphone peut être réglé.
- Prend en charge l'entrée asymétrique uniquement.

Précautions à prendre lors de l'utilisation du support d'iPhone/iPad

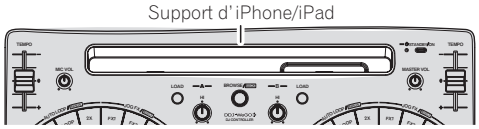

- Ce support doit être utilisé exclusivement avec un iPhone/iPad. Ne posez pas de tablettes autres que des iPad, ni de grands dispositifs, sur le support.
- Posez l'iPhone/iPad sur le support à l'horizontale. Il peut être instable s'il est posé à la verticale.
- N'exercez pas de force excessive sur le support. Cet appareil pourrait être endommagé.
- Veuillez noter que Pioneer décline toute responsabilité quant au dommage ou dysfonctionnement de cet appareil, aux blessures ou autres problèmes pouvant résulter, entre autre, d'une chute du dispositif.
- Ne déplacez pas le support avec un iPhone/iPad. L'iPhone/iPad pourrait tomber.
- Si un couvercle protège l'iPhone/iPad, enlevez-le avant de mettre l'iPhone/iPad sur le support. Si vous laissez le couvercle dessus, l'iPhone/iPad pourrait être instable.

Utilisation du crochet de cordon

Fixez le cordon d'alimentation de l'adaptateur secteur et le câble USB en les accrochant sur le crochet de cordon. Ceci empêche le cordon d'alimentation et le câble USB d'être accidentellement tiré et les fiches d'être débranchées des prises.

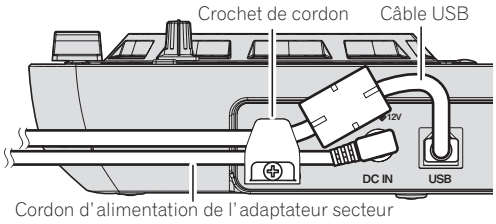

Noms et fonctions des éléments

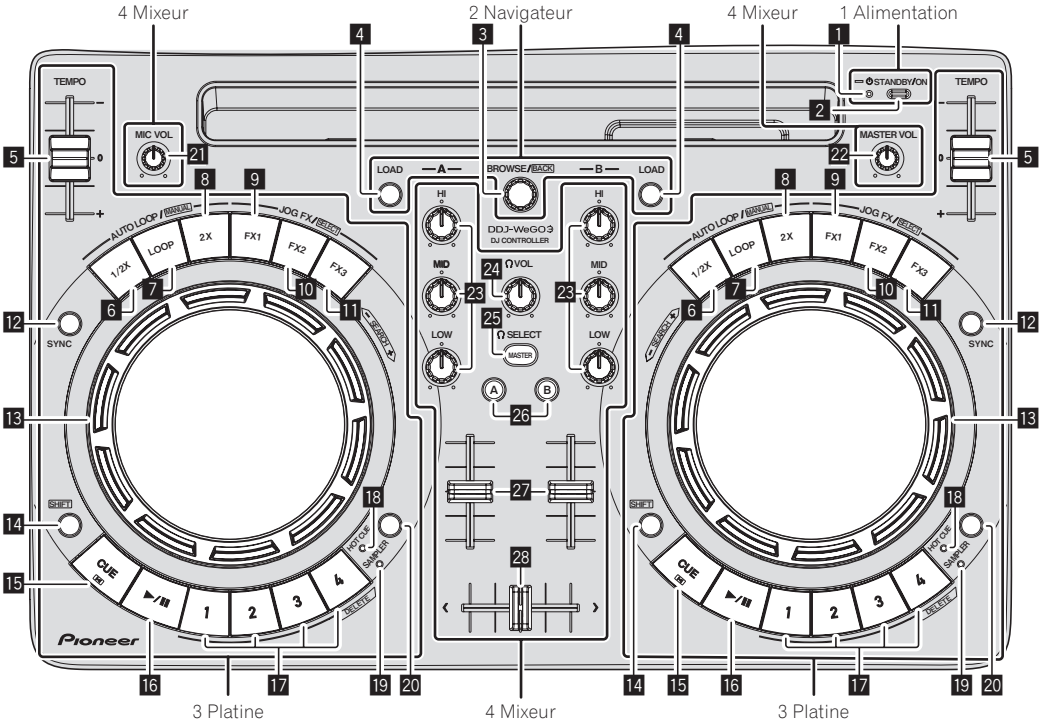

* : Le fonctionnement de la fonction SHIFT varie en fonction du logiciel DJ. Pour plus d'informations, reportez-vous au site de support DJ de Pioneer ci-dessous.
http://pioneerdj.com/support/

1 Alimentation

1 Indicateur STANDBY/ON

Affiche l'état de l'alimentation de l'appareil.

- ❖ Lorsqu'il est rouge
  L'alimentation de l'appareil est en veille.
- ❖ Lorsqu'il est vert
  L'alimentation de l'appareil est active.

2 Touche STANDBY/ON

- ❖ Lorsque l'alimentation de l'appareil est en veille
  — Pression :
  Allumez cet appareil.
- ❖ Lorsque l'alimentation de l'appareil est active
  — Appuyez plus de 1 seconde :
  Mettez cet appareil en veille.

2 Navigateur

3 Sélecteur rotatif

- Tournez :
  Sélectionnez le morceau.
- [**SHIFT**] + pression :
  Le fonctionnement diffère selon le logiciel DJ.*

4 Touche LOAD

- Pression :
  Chargez le morceau sélectionné sur chaque platine.
- [**SHIFT**] + pression :
  Le fonctionnement diffère selon le logiciel DJ.*

3 Platine

5 Curseur TEMPO
Change la vitesse de lecture.

6 Touche de demi-boucle
- Pression :
  Diminue de moitié la longueur d'intervalle de lecture de la boucle.
- [**SHIFT**] + pression :
  Le fonctionnement diffère selon le logiciel DJ.*

7 Touche de mode AUTO LOOP
- Pression :
  Active et désactive la fonction de boucle automatique.
- [**SHIFT**] + pression :
  Le fonctionnement diffère selon le logiciel DJ.*

8 Touche de double boucle
- Pression :
  Double la longueur d'intervalle de lecture de la boucle.
- [**SHIFT**] + pression :
  Le fonctionnement diffère selon le logiciel DJ.*

9 Touche FX1
- Pression :
  Active et désactive l'effet 1.
- [**SHIFT**] + pression :
  Sélectionne les types d'effet de FX1.

10 Touche FX2
- Pression :
  Active et désactive l'effet 2.
- [**SHIFT**] + pression :
  Sélectionne les types d'effet de FX2.

11 Touche FX3
- Pression :
  Active et désactive l'effet 3.
- [**SHIFT**] + pression :
  Sélectionne les types d'effet de FX3.

12 Touche SYNC
- Pression :
  Synchronise le tempo du morceau.
- [**SHIFT**] + pression :
  Le fonctionnement diffère selon le logiciel DJ.*

13 Molette jog
❖ Lorsque le mode JOG FX est désactivé
— Scratching
  Le son est reproduit en fonction de la direction et de la vitesse de rotation de la molette jog quand la rotation est effectuée en même temps qu'une partie métallique du haut de la molette jog est touchée.
— Pitch bend
  La vitesse de lecture peut être réglée par une rotation de la partie externe de la molette jog pendant la lecture.
— Recherche
  Lors du chargement d'un morceau sur chaque platine, tourner la molette jog tout en maintenant la touche [**SHIFT**] enfoncée permet de passer à la position de lecture plus rapidement qu'avec le scratching.

❖ Lorsque le mode JOG FX est activé
— Commande JOG FX
  Il est possible d'ajuster les paramètres des effets en tournant la molette jog.

14 Touche SHIFT
Lorsqu'une autre touche est pressée en même temps que la touche [**SHIFT**], une autre fonction est appelée.

15 Touche CUE
- Pression :
  Pose un point de repère ou déplace le point de repère.
- [**SHIFT**] + pression :
  La position de lecture va au début du morceau.

16 Touche Lecture/Pause
Sert à lire/interrompre la lecture de morceaux.

17 Touches de performance
❖ En mode de repère instantané
— Pression :
  Pose le point de repère instantané.
— [**SHIFT**] + pression :
  Supprime le point de repère instantané posé pour cette touche.

❖ En mode d'échantillonneur
— Pression :
  Relit le son échantillonné.
— [**SHIFT**] + pression :
  Le fonctionnement diffère selon le logiciel DJ.*

18 Indicateur de mode HOT CUE
S'éclaire lorsque les touches de performance sont en mode de repère instantané.

19 Indicateur de mode SAMPLER
S'éclaire lorsque les touches de performance sont en mode d'échantillonneur.

20 Touche de changement de mode HOT CUE/SAMPLER
Bascule le mode des touches de performance sur le mode de repère instantané ou le mode d'échantillonneur.

4 Mixeur

21 Commande MIC VOL
Ajuste le niveau sonore à l'entrée de la prise [**MIC**].

22 Commande MASTER VOL
Ajuste le niveau sonore provenant de l'appareil maître.
- Pas de liaison avec [**MASTER**] sur chaque écran du logiciel DJ.

23 Commandes EQ (HI, MID, LOW)
Ajuste la qualité du son fourni aux différentes platines.
[**HI**] (aigu), [**MID**] (médium), [**LOW**] (grave)

24 Commande HEADPHONES VOL
Ajuste le niveau du son provenant de la prise [**PHONES**].
- Pas de liaison avec [**VOL**] (réglage du volume du casque d'écoute) sur chaque écran du logiciel DJ.
- Le son du microphone raccordé à la prise [**MIC**] ne sort pas par le casque d'écoute.

25 Touche HEADPHONES SELECT MASTER
Contrôle le son principal par le casque d'écoute.

26 Touches HEADPHONES SELECT A/B
Sert à écouter le son des platines respectives par le casque d'écoute.

27 Faders de canaux
Ajuste le niveau sonore provenant des diverses platines.

28 Crossfader
Commute le son des platines attribuées aux côtés gauche et droit du crossfader.

Mode utilitaire/Mise à jour du microprogramme

Modes utilitaires

Les réglages suivants peuvent être changés :
- Réglage du mode démo
- Réglage de veille automatique
- Réglage du mode impulsionnel (de l'éclairage)

Lancement du mode utilitaires

1 Règle l'appareil en état de veille.
La diode à côté de la touche [**STANDBY/ON**] en haut à droite de l'appareil est allumée en rouge.

2 Tout en maintenant les touches [LOAD] sur la platine gauche et [LOAD] sur la platine droite enfoncées, appuyez sur la touche [STANDBY/ON].
L'appareil démarre en mode utilitaire. (Les touches [**SYNC**] sur les deux platines s'allument.)

3 Changez les réglages des éléments pour lesquels vous souhaitez les changer.
Reportez-vous à *Changement des réglages* ci-dessous pour les réglages qui peuvent être changés et les méthodes de changement des réglages.

4 Vérifiez que la touche [SYNC] est allumée, puis appuyez sur la touche [STANDBY/ON] pour redémarrer l'appareil.
Un redémarrage peut être nécessaire pour refléter les changements apportés aux réglages.

Attention
Lorsque la touche [**SYNC**] clignote, cet appareil enregistre le réglage. Si vous appuyez sur la touche [**STANDBY/ON**] pour redémarrer pendant que la touche [**SYNC**] clignote, les valeurs définies ne seront pas reflétées dans l'appareil.

Changement des réglages

*: Réglage après l'achat

❖ Réglage du mode démo

Après avoir redémarré l'appareil, si aucune opération n'est effectuée pendant un certain temps déterminé, le mode démo démarre. Le temps jusqu'au démarrage du mode démo peut être modifié.

Appuyez sur la touche de changement de mode [HOT CUE/SAMPLER] sur la platine gauche.
Touche [**1**] de la platine gauche allumée : 10 min*
Touche [**2**] de la platine gauche allumée : 5 min
Touche [**3**] de la platine gauche allumée : 1 min
Touche [**CUE**] de la platine gauche allumée : désactivé

❖ Réglage de veille automatique

Lorsque le réglage de veille automatique est activé et si quatre heures se sont écoulées alors que les conditions suivantes sont réunies, l'appareil passe automatiquement en état de veille.
- Aucune touche ou commande, etc. à l'exception de la commande [**MIC VOL**] sur l'appareil n'est actionnée.
- Aucun signal audio n'est transmis à cet appareil (à l'exception de l'entrée audio du microphone).

Appuyez sur la touche de changement de mode [HOT CUE/SAMPLER] sur la platine droite.
Touche [**1**] de la platine droite allumée : activé*
Touche [**CUE**] de la platine droite allumée : désactivé

❖ Réglage du mode impulsionnel (de l'éclairage)

Cet appareil présente deux types de mode impulsionnel (mode d'éclairage allumé/clignotant).

Appuyez sur la touche [HEADPHONES SELECT MASTER].
Touche [**HEADPHONES SELECT A**] allumée : Normal (motif allumé/clignotant de la diode standard)*
Touche [**HEADPHONES SELECT B**] allumée : Moderate (motif allumé/clignotant de suppression de la luminosité de la diode)

Mise à jour du microprogramme

Le microprogramme est le logiciel nécessaire pour commander l'appareil.
Pour savoir si une mise à jour du microprogramme pour l'appareil est disponible et pour télécharger le logiciel de mise à jour, consultez le site de support DJ de Pioneer ci-dessous.
http://pioneerdj.com/support/

Attention
- Lors d'une mise à jour du microprogramme, débranchez d'abord la connexion iPhone/iPad.
- Les mises à jour du microprogramme pour l'appareil ne peuvent pas être effectuées sur un iPhone/iPad.
  Un ordinateur distinct (Windows/Mac) est nécessaire.

1 Téléchargez le logiciel de mise à jour sur l'ordinateur (Windows/Mac).
Téléchargez le logiciel de mise à jour depuis le site de support DJ de Pioneer ci-dessous.
http://pioneerdj.com/support/

2 Raccordez cet appareil à votre ordinateur avec un câble USB.

3 Appuyez sur la touche [STANDBY/ON] de l'appareil et allumez l'appareil.
Si l'appareil est en veille, la mise à jour ne peut pas être effectuée.

4 Exécutez le logiciel de mise à jour que vous avez téléchargé au point 1.
Lorsque la mise à jour est terminée, l'appareil passe en veille.

5 Appuyez sur la touche [STANDBY/ON] de l'appareil et allumez l'appareil.
L'appareil démarre avec les mises à jour appliquées.

Informations supplémentaires

En cas de panne

- Une erreur de commande est souvent prise pour une anomalie de fonctionnement ou une panne. S'il vous semble que quelque chose est anormal avec cet appareil, vérifiez les points suivants et les [**FAQ**] du [**DDJ-WeGO3**] sur le site de support DJ de Pioneer.
  http://pioneerdj.com/support/
  Parfois, le problème peut provenir d'un autre composant. Examinez les autres composants et les appareils électriques utilisés. Si le problème ne peut pas être résolu, contactez votre service après-vente agréé Pioneer ou votre revendeur pour une réparation.
- De l'électricité statique ou des interférences externes ont peut être déréglé le lecteur. Dans ce cas, il suffit probablement de débrancher puis de rebrancher le cordon d'alimentation pour que le lecteur fonctionne de nouveau.

Problème	Vérification	Solution
L'appareil ne s'allume pas.	Est-ce que le câble USB fourni est correctement raccordé ?	Raccordez le câble USB fourni correctement.
	Est-ce que l'alimentation par le port USB de l'ordinateur raccordé est suffisante ?	Raccordez à un port USB garantissant une alimentation suffisante.
		Si des appareils inutiles pour la prestation DJ sont raccordés à d'autres ports USB, débranchez-les pour garantir une alimentation suffisante.
		Essayez d'utiliser un adaptateur secteur pour alimenter l'ordinateur raccordé plutôt que la batterie.
	Est-ce que l'adaptateur secteur fourni est raccordé correctement ?	Raccordez l'adaptateur secteur fourni correctement.
Cet appareil n'est pas reconnu par l'ordinateur.	Est-ce que l'indicateur [**STANDBY/ON**] est vert ?	Appuyez sur la touche [**STANDBY/ON**] pour mettre l'appareil sous tension.
	Est-ce que le câble USB fourni est correctement raccordé ?	Raccordez le câble USB fourni correctement.
	Utilisez-vous un concentrateur USB ?	Les concentrateurs USB ne peuvent pas être utilisés. Raccordez l'ordinateur et cet appareil directement avec le câble USB fourni.
	Est-ce qu'un iPhone/iPad est raccordé ?	Débranchez l'iPhone/iPad.
Les positions des commandes et curseurs sont différentes sur l'appareil et dans le logiciel DJ.	—	Lorsque les commandes et curseurs de l'appareil sont déplacés, les commandes et curseurs du logiciel DJ sont synchronisés.
Distorsion du son.	Est-ce que la commande [**MASTER VOL**] est à la bonne position ?	Réglez la commande [**MASTER VOL**] selon les appareils devant être raccordés.
	Est-ce que la commande [**HEADPHONES VOL**] est à la bonne position ?	Réglez la commande [**HEADPHONES VOL**] selon les appareils devant être raccordés.
	Est-ce que le niveau du son transmis à la prise [**MIC**] est réglé convenablement ?	Spécifiez le niveau audio aux prises de manière appropriée pour les appareils raccordés.
Le son en cours de lecture est interrompu lorsque le logiciel DJ est utilisé.	Est-ce que l'ordinateur raccordé à cet appareil est branché sur une source d'alimentation secteur ?	Si le portable utilisé est alimenté par sa propre batterie, le système de gestion de l'alimentation peut basculer sur le mode économique, et dans ce cas la fréquence de l'horloge du processeur diminue. Le cas échéant, du bruit peut être audible et l'ordinateur peut devenir plus lent. Raccordez l'ordinateur auquel cet appareil doit être raccordé à une source d'alimentation secteur.
	Est-ce que la valeur de latence du pilote est appropriée ?	Réglez la latence du pilote sur la valeur appropriée.
Aucun son ou son faible.	Est-ce que les faders des canaux, le crossfader et la commande [**MASTER VOL**] sont aux bonnes positions ?	Mettez les faders des canaux, le crossfader et la commande [**MASTER VOL**] aux bonnes positions.
	Est-ce que l'amplificateur de puissance, les enceintes amplifiées, etc. sont réglés correctement ?	Réglez correctement l'entrée externe, le volume, etc. sur l'amplificateur de puissance, les enceintes amplifiées, etc.
	Est-ce que les câbles de liaison sont correctement raccordés ?	Raccordez correctement les câbles de liaison.
	Est-ce que les prises et fiches sont sales ?	Nettoyez les prises et les fiches avant d'effectuer les raccordements.
	Est-ce que le pilote est réglé correctement ? (Windows)	Réglez le pilote correctement. (Avec Mac OS X, pas besoin de pilote.)
Le son est interrompu lorsque le pilote ASIO est activé.	Est-ce que le pilote ASIO a été activé avec le logiciel DJ démarré ?	Activez le pilote ASIO avant de démarrer le logiciel DJ.
Le son en cours de lecture est interrompu lorsque le logiciel DJ est utilisé.	Est-ce que la valeur de latence du pilote est appropriée ?	Réglez la latence du pilote sur la valeur appropriée.
		Réglez le temps de latence du logiciel DJ sur la valeur appropriée.
Lorsque vous essayez de mettre à jour le microprogramme, [**Votre DDJ-WeGO3 n'est pas connecté**.] apparaît.	Est-ce qu'un iPhone/iPad est raccordé à l'appareil ?	Si un iPhone/iPad est raccordé à l'appareil, l'ordinateur ne peut pas être reconnu. Débranchez l'iPhone/iPad de l'appareil et effectuez de nouveau la mise à jour.

Problème	Vérification	Solution
L'iPhone/iPad ne peut pas être rechargé.	Utilisez-vous l'appareil alimenté par le bus USB ?	L'iPhone/iPad ne peut être rechargé que lorsque l'appareil est raccordé à un adaptateur secteur. Raccordez l'appareil à un adaptateur secteur, puis raccordez l'iPhone/iPad.
	Est-ce que l'indicateur [**STANDBY/ON**] clignote ?	Débranchez temporairement l'iPhone/iPad raccordé et vérifiez le câble de connexion.
	Est-ce que l'iPhone/iPad est hors tension ?	Si l'iPhone/iPad est hors tension, il n'est pas possible de recharger l'iPhone/iPad. Mettez l'iPhone/iPad sous tension et raccordez-le à l'appareil.
	Est-ce que la charge résiduelle de la batterie de l'iPhone/iPad est épuisée ?	Si la charge résiduelle de la batterie de l'iPhone/iPad est épuisée et que la mise sous tension n'est pas possible, il n'est pas possible de recharger l'iPhone/iPad. Utilisez le chargeur de batterie fourni avec l'iPhone/iPad pour recharger l'iPhone/iPad, mettez sous tension et raccordez à l'appareil.
L'indicateur [**STANDBY/ON**] clignote.	—	Si le fonctionnement est anormal ou si l'appareil ne démarre pas, débranchez l'adaptateur secteur ou le câble USB, attendez un peu, puis redémarrez. Si les symptômes apparaissent encore, faites une demande de réparation.
Du bruit se produit dans le son.	—	Lors d'une conversation vocale ou du transfert ou de la réception de données sur l'iPhone/iPad, des interruptions de son (bruit de communication) peuvent se produire au niveau de l'appareil. Si ces symptômes se produisent, changez l'emplacement ou l'orientation de l'iPhone/iPad. Si les symptômes ne s'améliorent toujours pas, désactivez la communication des données cellulaires de l'iPhone/iPad et utilisez la connexion Wi-Fi ou activez le mode Avion.

À propos des marques commerciales et des marques déposées

- Pioneer est une marque déposée de PIONEER CORPORATION.
- Les noms d'autres sociétés, produits et technologies mentionnés ici sont des marques déposées ou des marques commerciales de leurs détenteurs respectifs.

Spécifications

Adaptateur secteur

Alimentation ..... CA 100 V à 240 V, 50 Hz/60 Hz
Courant nominal ..... 0,6 A
Sortie nominale ..... 12 V CC, 2 A
Consommation (en veille) ..... 0,5 W

Caractéristiques générales – Appareil principal

Consommation
Lors de l'utilisation de l'adaptateur secteur
Lors de la connexion à un iPhone/iPad ..... 12 V CC, 1 400 mA
Lors de la connexion à un ordinateur ..... 12 V CC, 300 mA
Lors de l'alimentation par le bus USB ..... 5 V CC, 500 mA
Poids de l'appareil principal ..... 1,8 kg
Dimensions maximales ..... 380 mm (L) × 59 mm (H) × 240 mm (P)
Température de fonctionnement tolérée ..... +5 °C à +35 °C
Humidité de fonctionnement tolérée ..... 5 % à 85 % (sans condensation)

Section audio

Niveau de sortie nominale
MASTER OUT ..... 3,2 Vrms
Distorsion harmonique totale (20 Hz à 20 kHz BW)
MASTER OUT ..... 0,006 %
Caractéristiques des fréquences
MASTER OUT ..... 20 Hz à 20 kHz
Rapport S/B (sortie nominale, A-WEIGHTED)
MASTER OUT ..... 95 dB
Impédance d'entrée
MIC ..... 11 kΩ
Impédance de sortie
MASTER OUT ..... 1 kΩ ou moins
PHONES ..... 10 Ω ou moins
AUDIO USB ..... 24 bits/Fs : 44,1 kHz, 24 bits/Fs : 48 kHz
16 bits/Fs : 44,1 kHz, 16 bits/Fs : 48 kHz

Prises d'entrée/sortie

Prise de sortie **MASTER OUT**
Prises RCA ..... 1 jeu
Prise de sortie **PHONES**
Jack stéréo (Ø 6,3 mm) ..... 1 jeu
Minijack stéréo (Ø 3,5 mm) ..... 1 jeu
Prise d'entrée **MIC**
Jack (Ø 6,3 mm) ..... 1 jeu
Prise **USB**
Type B ..... 1 jeu
Prise pour le raccordement d'un dispositif iOS
13 broches ..... 1 jeu

- En vue de l'amélioration du produit, les caractéristiques et la configuration de cet appareil ainsi que le pilote sont susceptibles d'être modifiés sans avis préalable.
- © 2014 PIONEER CORPORATION. Tous droits de reproduction et de traduction réservés.

Mischen Sie dieses Produkt, wenn Sie es entsorgen wollen, nicht mit gewöhnlichen Haushaltsabfällen. Es gibt ein getrenntes Sammelsystem für gebrauchte elektronische Produkte, über das die richtige Behandlung, Rückgewinnung und Wiederverwertung gemäß der bestehenden Gesetzgebung gewährleistet wird.

Privathaushalte in den Mitgliedsstaaten der EU, in der Schweiz und in Norwegen können ihre gebrauchten elektronischen Produkte an vorgesehenen Sammeleinrichtungen kostenfrei zurückgeben oder aber an einen Händler zurückgeben (wenn sie ein ähnliches neues Produkt kaufen).

Bitte wenden Sie sich in den Ländern, die oben nicht aufgeführt sind, hinsichtlich der korrekten Verfahrensweise der Entsorgung an die örtliche Kommunalverwaltung.

Auf diese Weise stellen Sie sicher, dass das zu entsorgende Produkt der notwendigen Behandlung, Rückgewinnung und Wiederverwertung unterzogen wird, und so mögliche negative Einflüsse auf die Umwelt und die menschliche Gesundheit vermieden werden.

K058b_A1_De

ACHTUNG

UM SICH NICHT DER GEFAHR EINES ELEKTRISCHEN SCHLAGES AUSZUSETZEN, DÜRFEN SIE NICHT DEN DECKEL (ODER DIE RÜCKSEITE) ENTFERNEN. IM GERÄTEINNEREN BEFINDEN SICH KEINE VOM BENUTZER REPARIERBAREN TEILE. ÜBERLASSEN SIE REPARATUREN DEM QUALIFIZIERTEN KUNDENDIENST.

D3-4-2-1-1_B1_De

WARNUNG

Dieses Gerät ist nicht wasserdicht. Zur Vermeidung der Gefahr von Brand und Stromschlag keine Behälter mit Flüssigkeiten (z.B. Blumenvasen und -töpfe) in die Nähe des Gerätes bringen und dieses vor Tropfwasser, Spritzwasser, Regen und Nässe schützen.

D3-4-2-1-3_A1_De

WARNUNG

Keine Quellen offener Flammen (z.B. eine brennende Kerze) auf dieses Gerät stellen.

D3-4-2-1-7a_A1_De

Betriebsumgebung

Betriebstemperatur und Betriebsluftfeuchtigkeit:
+5 °C bis +35 °C, 85 % rel. Feuchte max.
(Ventilationsschlitze nicht blockiert)
Eine Aufstellung dieses Gerät an einem unzureichend belüfteten, sehr feuchten oder heißen Ort ist zu vermeiden, und das Gerät darf weder direkter Sonneneinstrahlung noch starken Kunstlichtquellen ausgesetzt werden.

D3-4-2-1-7c*_A1_De

ACHTUNG

Der **STANDBY/ON**-Schalter dieses Gerätes trennt das Gerät nicht vollständig vom Stromnetz. Um das Gerät vollständig vom Netz zu trennen, muss der Netzstecker aus der Netzsteckdose gezogen werden. Daher sollte das Gerät so aufgestellt werden, dass stets ein unbehinderter Zugang zur Netzsteckdose gewährleistet ist, damit der Netzstecker in einer Notsituation sofort abgezogen werden kann. Um Brandgefahr auszuschließen, sollte der Netzstecker vor einem längeren Nichtgebrauch des Gerätes, beispielsweise während des Urlaubs, grundsätzlich von der Netzsteckdose getrennt werden.

D3-4-2-2-2a*_A1_De

Bei Verwendung dieses Produktes machen Sie sich bitte mit der Sicherheitsinformationen auf der Unterseite des Gerätes vertraut.

D3-4-2-2-4_B1_De

Dieses Gerät ist für den Heimgebrauch vorgesehen. Falls bei Einsatz zu einem anderem Zweck (z.B. Langzeitgebrauch zu gewerblichen Zwecken in einem Restaurant oder Betrieb in einem Fahrzeug bzw. Schiff) eine Funktionsstörung auftritt, die eine Reparatur des Gerätes erforderlich macht, werden die Reparaturkosten dem Kunden selbst dann in Rechnung gestellt, wenn die Garantiefrist noch nicht abgelaufen ist.

K041_A1_De

VORSICHT MIT DEM NETZKABEL

Fassen Sie das Netzkabel immer am Stecker. Ziehen Sie nicht am Kabel selbst, und fassen Sie das Netzkabel niemals mit nassen Händen an, da dies einen Kurzschluss oder elektrischen Schlag verursachen kann. Stellen Sie nicht das Gerät, Möbelstücke o.ä. auf das Netzkabel; sehen Sie auch zu, dass es nicht eingeklemmt wird. Machen Sie niemals einen Knoten in das Netzkabel, und binden Sie es nicht mit anderen Kabeln. Das Netzkabel sollte so gelegt werden, dass niemand darauf tritt. Ein beschädigtes Netzkabel kann einen Brand oder elektrischen Schlag verursachen. Prüfen Sie das Netzkabel von Zeit zu Zeit. Sollte es beschädigt sein, wenden Sie sich an Ihre nächste autorisierte PIONEER-Kundendienststelle oder Ihren Händler, um es zu ersetzen.

S002*_A1_De

Inhalt

Zum Lesen dieser Anleitung

- Vielen Dank, dass Sie sich für dieses Pioneer-Produkt entschieden haben.
  Lesen Sie bitte diese Broschüre und die „Bedienungsanleitung (Einrichten der DJ-Software)“, die auf der Pioneer-DJ-Support-Website zur Verfügung stehen. Beide enthalten wichtige Informationen, mit denen Sie sich vor dem Gebrauch dieses Produktes vertraut machen sollten.
  Nachdem Sie die Bedienungsanleitung gelesen haben, legen Sie sie griffbereit zum Nachschlagen ab.
- Dieses Dokument erläutert die Bedienung der Hardware. Die verschiedenen Bedienungsmethoden der DJ-Software sind unter „Bedienungsanleitung (Einrichten der DJ-Software)“ beschrieben.
- In diesem Dokument sind die Namen der Tasten des Hauptgeräts und der Anschlüsse in Klammern aufgeführt. (Beispiel: [**CUE**]-Taste, [**AUX IN**]-Buchse)

01 Vor der Inbetriebnahme

Merkmale 4
Lieferumfang 4
Aufrufen der Bedienungsanleitung (Einrichten der DJ-Software) 4
Vorbereiten der Software 4

02 Anschlüsse

Verbinden mit einem iPhone/iPad 5
Verbinden mit einem Computer 6

03 Bezeichnungen und Funktionen der Komponenten

1 Stromversorgung 7
2 Browser 7
3 Deck 8
4 Mixer 8

04 Utility-Modus/Firmwareaktualisierung

Utilities-Modi 9
Firmwareaktualisierung 9

05 Zusätzliche Informationen

Störungssuche 10
Über Markenzeichen und eingetragene Markenzeichen 11
Technische Daten 11

Vor der Inbetriebnahme

Merkmale

Dieses Gerät ist ein DJ-Controller in kompakter Größe, der DJ-Auftritte mit dynamischen Soundwechseln und einer Reihe von Lichteffekten ermöglicht. Mithilfe eines iPhone/iPad-Verbindungskabels kann der DJ-Controller selbst auf einem iPhone/iPad und nicht nur einem Computer genutzt werden.
Dieses Gerät ist mit einer „JOG FX"-Funktion für dynamische Soundwechsel ausgestattet und einer „PULSE CONTROL"-Funktion, mit der eine Vielzahl von Lichteffekten anhand der LED des Geräts erzeugt werden können.
Die Stromversorgung dieses Geräts ist mit einem Netzadapter/USB-Stromversorgung/USB-Netzadapter usw. kompatibel und erlaubt einen flexiblen Einsatz des Geräts je nach Anforderungen des Anwenders.

Hybrid-DJ-Controller

Hierbei handelt es sich um einen DJ-Controller, der auf einem Computer und iPhone/iPad genutzt werden kann.
Da der DJ-Controller entweder auf einem Computer oder einem iPhone/iPad genutzt werden kann, lässt er sich in den unterschiedlichsten DJ-Situationen einsetzen.

iPhone/iPad VERBINDUNG

Durch Verbinden dieses Geräts mit einem iPhone/iPad über das iPhone/iPad-Verbindungskabel können die Inhalte des iPhone/iPad leicht für DJ-Auftritte verwendet werden.
Da das iPhone/iPad darüber hinaus selbst während eines DJ-Auftritts aufgeladen werden kann, muss sich der DJ keine Sorgen um den verbleibenden Akkustand machen.

JOG FX

Dieses Gerät ist mit einer JOG FX-Funktion ausgestattet, die eine simultane Steuerung mehrerer Effekte mit der Jog-Scheibe erlaubt.
Die Parameter mehrerer Effekte können durch einfaches Drehen der Jog-Scheibe gesteuert werden, so dass eine große Vielfalt von Transformationen des Sounds genossen werden kann.
Außerdem können in Kombination mit der FX PULSE-Funktion DJ-Auftritte mit einer breiten Palette von Animationen mit mehrfarbigen LEDs ausgeführt werden.

PULSE CONTROL

Mithilfe dieser Funktion kann ein DJ-Auftritt mit einem Mix aus Sound und Lichtern inszeniert werden.

- Hauptsächliche PULSE CONTROL-Animationen
  - ① LAUNCH PULSE
    Wenn ein Track geladen ist, fließen LED-Lichter in Richtung zur Jog-Scheibe und zeigen dem Benutzer auf einen Blick an, dass der Track geladen ist.
  - ② FX PULSE
    Die LED-Lichter auf der Jog-Scheibe bewegen sich auf verschiedene Weisen entsprechend dem bedienten Effekt, was dem DJ-Auftritt so mehr Spannung durch die Bewegung der Lichter zusätzlich zu den Änderungen im Sound hinzufügt.
  - ③ BEAT PULSE
    Bei eingeschaltetem JOG FX-Modus hängt die Helligkeit der blauen LED an der JOG-Scheibe von der Lautstärke ab und soll diese visuell verdeutlichen.

Design

Das Gerät ist klein und kompakt und lässt sich dadurch leicht transportieren. Auch nach der Installation nimmt es nur wenig Platz in Anspruch und zeichnet sich durch ein intelligentes, praktisches Design aus.
Das runde Design erleichtert DJ-Einsteigern intuitive Auftritte ohne Schwierigkeiten mit einer Aluminiumabdeckung, die die Einfachheit des Geräts betont.
Zudem ist die JOG-Scheibe mit einer blauen LED ausgestattet, um mit der FX PULSE- oder anderen Funktionen einen Mix aus Sound und Lichtern zu inszenieren und dem DJ-Auftritt dadurch eine authentische Note zu verleihen und die Soundänderungen visuell darzustellen.

Kompatibilität mit verschiedenen DJ-Softwareprogrammen

Da das Gerät mit MIDI kompatibel ist, können verschiedene DJ-Softwares für Bedienschritte wie Hot-Cue, Sampling u. a. ausgeführt werden.
Einzelheiten zum Status der aktuellsten Software-Unterstützung finden Sie auf folgender Pioneer-DJ-Support-Website.
http://pioneerdj.com/support/

Lieferumfang

- Bedienungsanleitung (Einrichten der DJ-Einheit) (dieses Dokument)
- Netzteil
- Netzkabel
- USB-Kabel
- Garantie (für bestimmte Regionen)[1]
- iPhone/iPad-Verbindungskabel (Lightning)[2]
- VIRTUAL DJ LE Lizenzschlüssel (angezeigt auf der Unterseite dieses Geräts)
- djay for Mac Lizenzschlüssel (angezeigt auf der Unterseite dieses Geräts)

1 Die mitgelieferte Garantie gilt für die Region Europa.
2 Ein iPhone/iPad-Verbindungskabel (30-pin-Dockanschluss) ist separat erhältlich.
Einzelheiten zum separat erhältlichen iPhone/iPad-Verbindungskabel (30-pin-Dockanschluss) und den aktuellsten unterstützten Modellen finden Sie auf folgender Pioneer-DJ-Support-Website.
http://pioneerdj.com/support/

Vorsichtshinweis

Der Lizenzschlüssel kann nicht erneut ausgestellt werden. Achten Sie darauf, ihn nicht zu verlieren.

Aufrufen der Bedienungsanleitung (Einrichten der DJ-Software)

Die verschiedenen Anweisungen werden manchmal in Form von PDF-Dateien angeboten. Adobe® Reader® muss installiert sein, um Dateien im PDF-Format zu betrachten.

1 Starten Sie einen Webbrowser auf dem Computer und gehen Sie zu der unten angegebenen Pioneer DJ-Support-Website.
http://pioneerdj.com/support/

2 Auf der Pioneer DJ-Support-Website klicken Sie auf [Manuals] unter [DDJ-WeGO3].

3 Klicken Sie auf die erforderliche Sprache auf der Download-Seite.
Der Download der Bedienungsanleitung beginnt.

Vorbereiten der Software

Die Treibersoftware dieses Geräts und die verschiedenen DJ-Softwares sind in der Bedienungsanleitung (Einrichten der DJ-Software) aufgeführt. Einzelheiten finden Sie in der Bedienungsanleitung (Einrichten der DJ-Software), die unter *Aufrufen der Bedienungsanleitung (Einrichten der DJ-Software)* heruntergeladen werden kann. Bereiten Sie anschließend die notwendige Software vor.

Anschlüsse

Stellen Sie das Gerät unbedingt in den Standby-Modus und ziehen Sie das Netzkabel aus der Netzsteckdose, bevor Sie Geräte anschließen oder Verbindungen zwischen Geräten ändern.
Schließen Sie das Netzkabel an, nachdem alle Anschlüsse zwischen den Geräten vorgenommen wurden.
Verwenden Sie immer das mit diesem Produkt mitgelieferte Netzkabel, Netzteil und USB-Kabel.
Beachten Sie die Bedienungsanleitung der angeschlossenen Komponente.
Überprüfen Sie die Positionen der Buchsen am Gerät, um die Verbindungskabel ordnungsgemäß mit dem Gerät zu verbinden.
Dieses Gerät kann durch Anschließen an einen Computer mit USB-Kabel verwendet werden, auch wenn das Netzteil nicht angeschlossen wird.

- Verbinden Sie dieses Gerät und den Computer direkt mit dem mitgelieferten USB-Kabel.
- Ein USB-Hub kann nicht verwendet werden.
- Schließen Sie den Computer, an den dieses Gerät angeschlossen wird, an eine Netzstromversorgung an.
- Die Helligkeit der leuchtenden Tasten wird bei Betrieb über USB-Bus-Stromversorgung abgeblendet.
- Wenn für den Betrieb eine USB-Busversorgung verwendet wird, kann das Gerät in Situationen wie den folgenden nicht über solch eine Stromversorgung betrieben werden.
  — Die Stromversorgung der USB-Busversorgung ist unzureichend.
  — Wenn andere USB-Geräte am Computer angeschlossen sind.
  — Wenn Kopfhörer mit einer Impedanz von weniger als 32 Ω angeschlossen sind.
  — Wenn Kopfhörer gleichzeitig an die Stereo-Klinkenbuchse als auch Stereo-Mini-Klinkenbuchse angeschlossen sind.
  — Wenn eine Mono-Buchse mit der [**PHONES**]-Buchse verbunden ist.
- Diese Einheit kann neu starten, wenn das Netzteil oder das USB-Kabel während des Betriebs abgetrennt wird.

Dieses Produkt erfüllt die Anforderungen für elektromagnetische Verträglichkeit bei Anschluss an andere Geräte über abgeschirmte Kabel (mit angebrachten Ferritkernen) und Stecker.
Verwenden Sie nur die als Zubehör mitgelieferten Verbindungskabel.

D44-8-1-2b_A1_De

Die Ferritkerne dienen zur verhinderung elektromagnetischen Rauschens; sie dürfen nicht entfernt werden.

D44-8-1-4_A1_De

Verbinden mit einem iPhone/iPad

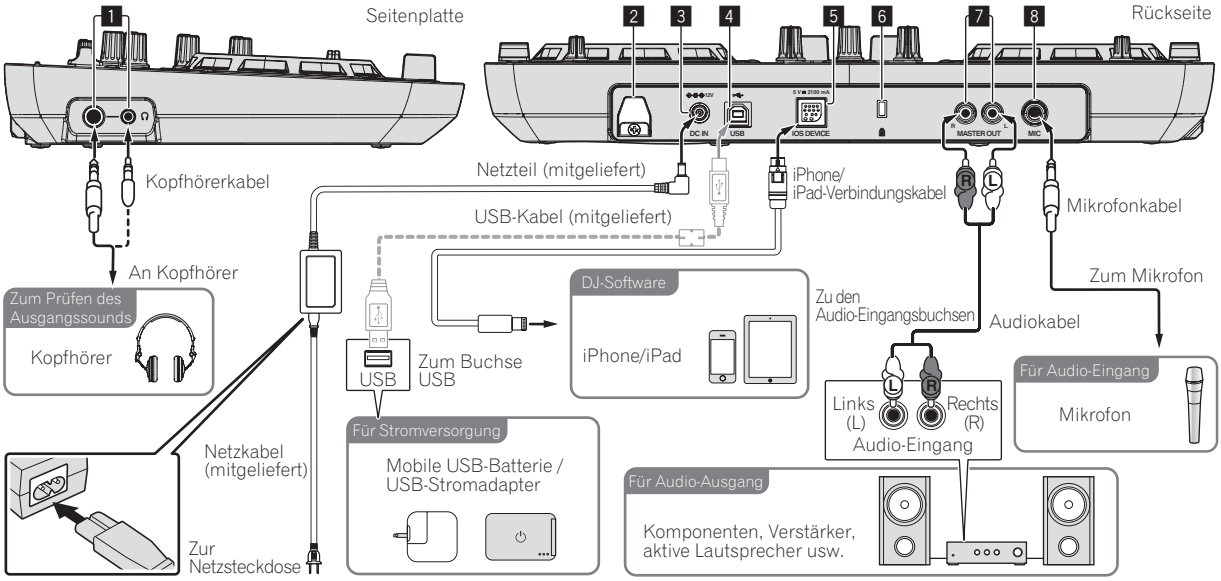

- Das Gerät kann über ein iPhone/iPad-Verbindungskabel über ein iPhone/iPad aufgeladen werden. Das Gerät lässt sich zudem im Standby-Modus aufladen.
- Schließen Sie das Netzteil beim Aufladen über ein iPhone/iPad an.
- Wenn das Gerät über die USB-Busversorgung betrieben wird, kann das Gerät nicht über iPhone/iPad aufgeladen werden.
- Wenn das iPhone/iPad ausgeschaltet ist oder wenn die verbliebene Akkuleistung zu gering ist, kann das Gerät nicht über iPhone/iPad aufgeladen werden.

Verbinden mit einem Computer

Da die iPhone/iPad-Verbindung Priorität hat, schließen Sie an das Gerät kein iPhone/iPad bei Verwendung eines Computers an.

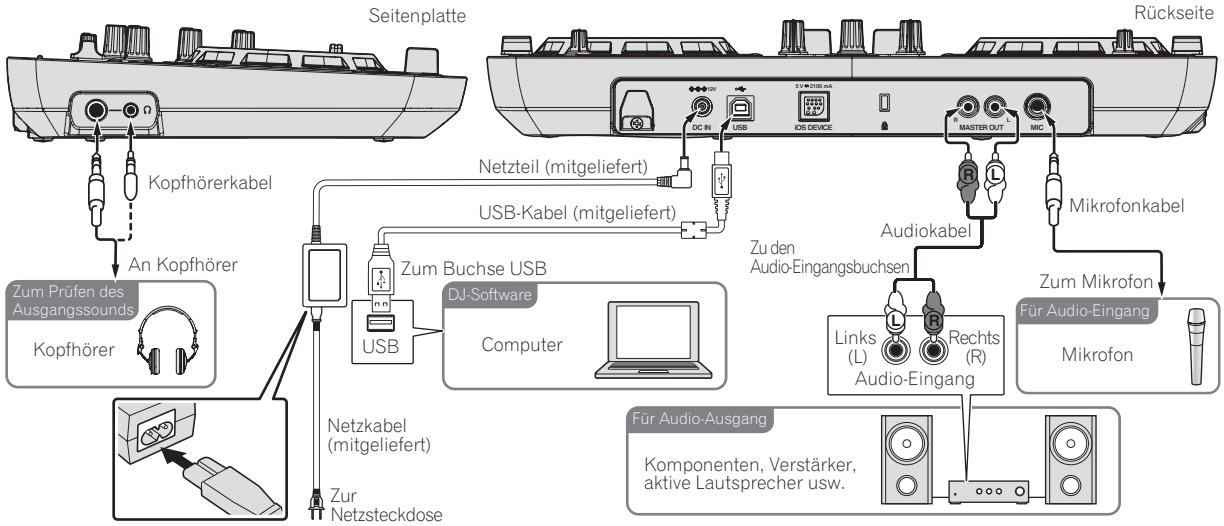

1 PHONES-Buchsen

Schließen Sie hier Kopfhörer an.
Sowohl Stereo-Klinkenstecker (Ø 6,3 mm) als auch Stereo-Miniklinkenstecker (Ø 3,5 mm) können verwendet werden.

- Schließen Sie Kopfhörer mit einer Impedanz von 32 Ω oder mehr an. Kopfhörer mit einer Impedanz von weniger als 32 Ω werden nicht unterstützt.
- Schließen Sie nicht Kopfhörer gleichzeitig an die Stereo-Klinkenbuchse und die Stereo-Mini-Klinkenbuchse an.

2 Kabelhaken

Sichern Sie das Netzkabel des Netzteils und das USB-Kabel mit diesem Haken.

- Der Ton wird unterbrochen, wenn das Netzkabel des Netzteils oder das USB-Kabel während der Wiedergabe vom Gerät getrennt wird.

3 DC IN-Buchse

Schließen Sie den Gleichstromstecker des mitgelieferte Netzteils hier an. Warten Sie, bis alle Verbindungen der Geräte hergestellt sind, bevor Sie das Netzkabel anschließen.
Verwenden Sie immer das mit diesem Produkt mitgelieferte Netzkabel und Netzteil.

4 USB-Buchse

Bei Verwendung eines Computers

- Verbinden Sie dieses Gerät und den Computer direkt mit dem mitgelieferten USB-Kabel.
- Ein USB-Hub kann nicht verwendet werden.

Bei Verwendung eines iPhone/iPad

- Wenn kein Netzteil verwendet wird, dann verbinden Sie dieses Gerät und eine mobile USB-Batterie oder einen USB-Stromadapter über das mitgelieferte USB-Kabel.
- Wenn das Gerät über die USB-Busversorgung betrieben wird, kann das iPhone/iPad nicht aufgeladen werden. Verwenden Sie das Netzteil zum Aufladen des iPhone/iPad.
- Die USB-Busversorgung muss eine Stromkapazität von 5 V Gleichstrom/500 mA oder mehr haben. Beachten Sie, dass der Betrieb je nach Kapazität und Ladestatus des verwendeten Produkts instabil sein kann.

5 iOS DEVICE-Buchse

Verbinden Sie dieses Gerät über das iPhone/iPad-Verbindungskabel mit einem iPhone/iPad.

6 Kensington-Diebstahlsicherung

7 MASTER OUT-Buchsen

Schließen Sie hier Aktivlautsprecher usw. an.

8 MIC-Buchse

Hier wird ein Mikrofon angeschlossen.

- Nur die Lautstärke des Mikrofontons kann eingestellt werden.
- Unterstützt nur eine unsymmetrische Eingabe.

Vorsichtshinweise bei der Verwendung eines iPhone/iPad-Ständers

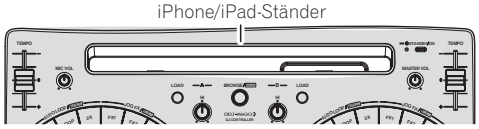

- Dieser Ständer ist ausschließlich zur Verwendung mit einem iPhone/iPad gedacht. Stellen Sie keine anderen Tablets als iPads oder große Geräte auf den Ständer.
- Setzen Sie das iPhone/iPad in horizontaler Richtung auf den Ständer. Es kann instabil sein, wenn es in vertikaler Richtung aufgesetzt wird.
- Wenden Sie keine große Kraft auf den Ständer an. Dadurch könnte die Einheit beschädigt werden.
- Bitte beachten Sie, dass Pioneer keine Verantwortung für Schäden oder Fehlfunktionen am Gerät, ebenso für Verletzungen usw. übernehmen kann, die durch Herunterfallen des Geräts o.ä. verursacht werden.
- Transportieren Sie den Ständer nicht mit einem darauf platzierten iPhone/iPad. Das iPhone/iPad könnte herunterfallen.
- Wenn sich eine Abdeckung auf dem iPhone/iPad befindet, entfernen Sie die Abdeckung, bevor Sie das iPhone/iPad auf den Ständer stellen. Wenn die Abdeckung angebracht belassen bleibt, könnte das iPhone/iPad instabil werden.

Verwendung des Kabelhakens

Befestigen Sie das Netzkabel des Netzteils und das USB-Kabel, indem Sie sie an diesem Kabelhaken anhaken. Dadurch wird verhindert, dass das Netzkabel und das USB-Kabel versehentlich gezogen werden und die Stecker von den Buchsen getrennt werden.

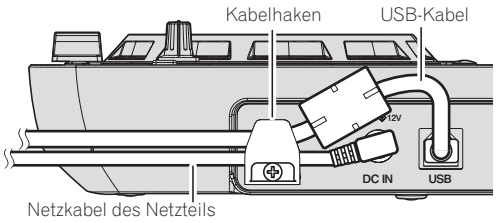

Bezeichnungen und Funktionen der Komponenten

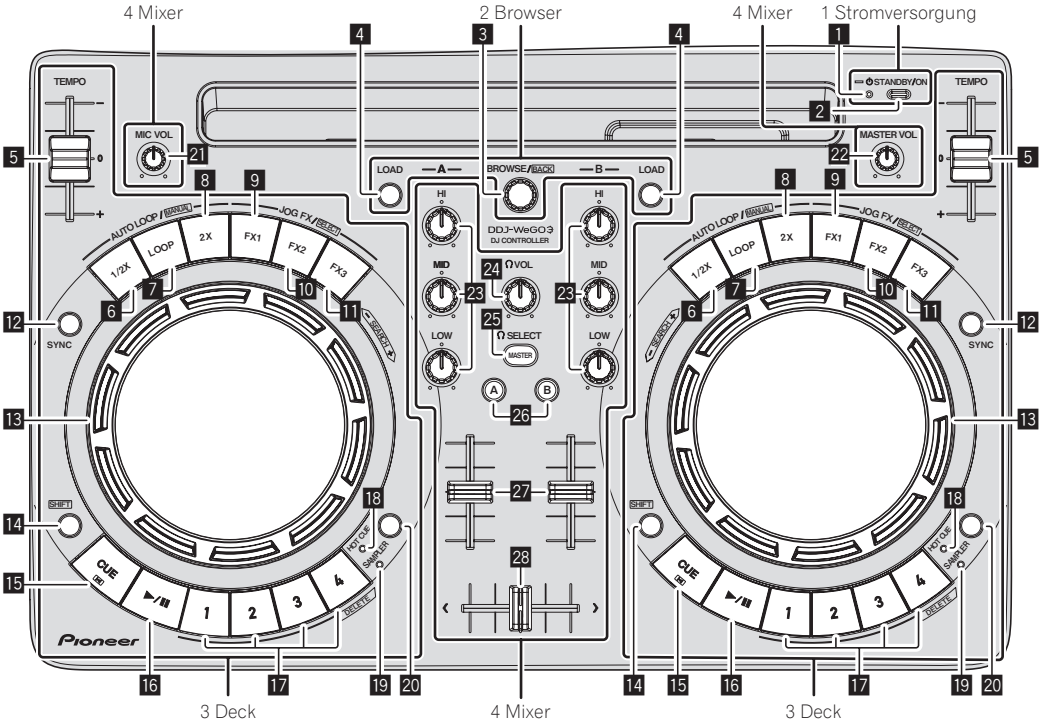

*: Die Bedienung der SHIFT-Funktion unterscheidet sich je nach DJ-Software. Einzelheiten finden Sie auf folgender Pioneer-DJ-Support-Website.
http://pioneerdj.com/support/

1 Stromversorgung

1 STANDBY/ON-Anzeige

Zeigt den Betriebsstatus des Geräts an.

- ❖ Bei roter Anzeige
  Das Gerät befindet sich im Standby-Modus.
- ❖ Bei grüner Anzeige
  Das Gerät ist eingeschaltet.

2 STANDBY/ON-Taste

- ❖ Wenn sich das Gerät im Standby-Modus befindet
  — Drücken Sie:
  Schalten Sie die Stromversorgung dieses Geräts ein.
- ❖ Wenn das Gerät eingeschaltet ist
  — Drücken Sie länger als 1 Sekunde:
  Schalten Sie diese Einheit auf Standby-Modus.

2 Browser

3 Drehregler

- Drehen:
  Wählt den Track aus.
- [**SHIFT**] + drücken:
  Die Bedienung variiert je nach DJ-Software.*

4 LOAD-Taste

- Drücken Sie:
  Lädt den ausgewählten Track in jedes Deck.
- [**SHIFT**] + drücken:
  Die Bedienung variiert je nach DJ-Software.*

3 Deck

5 TEMPO-Schieber
Stellt die Wiedergabegeschwindigkeit ein.

6 Halbe-Loop-Taste
- Drücken Sie:
  Stellt das Loop-Wiedergabeintervall auf die halbe Zeit ein.
- [**SHIFT**] + drücken:
  Die Bedienung variiert je nach DJ-Software.*

7 AUTO LOOP-Modus-Taste
- Drücken Sie:
  Schaltet die Auto-Loop-Funktion ein und aus.
- [**SHIFT**] + drücken:
  Die Bedienung variiert je nach DJ-Software.*

8 Doppelte-Loop-Taste
- Drücken Sie:
  Stellt das Loop-Wiedergabeintervall auf die doppelte Zeit ein.
- [**SHIFT**] + drücken:
  Die Bedienung variiert je nach DJ-Software.*

9 FX1-Taste
- Drücken Sie:
  Schaltet den Effekt 1 ein und aus.
- [**SHIFT**] + drücken:
  Schaltet die Effekttypen von FX1 um.

10 FX2-Taste
- Drücken Sie:
  Schaltet den Effekt 2 ein und aus.
- [**SHIFT**] + drücken:
  Schaltet die Effekttypen von FX2 um.

11 FX3-Taste
- Drücken Sie:
  Schaltet den Effekt 3 ein und aus.
- [**SHIFT**] + drücken:
  Schaltet die Effekttypen von FX3 um.

12 SYNC-Taste
- Drücken Sie:
  Synchronisiert das Track-Tempo.
- [**SHIFT**] + drücken:
  Die Bedienung variiert je nach DJ-Software.*

13 Jog-Scheibe
❖ Bei ausgeschaltetem JOG FX-Modus
- — Scratch
  Wenn eingeschaltet wird, während ein Metallteil oben auf der Jog-Scheibe gedreht wird, wird der Sound entsprechend der Richtung und Geschwindigkeit der Drehung der Jog-Scheibe abgespielt.
- — Pitch bend
  Die Wiedergabegeschwindigkeit kann durch Drehen des Außenteils der Jog-Scheibe während der Wiedergabe justiert werden.
- — Suche
  Wenn beim Laden eines Tracks in jedes Deck die Jog-Scheibe gedreht wird, während die [**SHIFT**]-Taste gedrückt gehalten wird, wird schneller zur Wiedergabeposition gewechselt als beim Scratchen.

❖ Bei eingeschaltetem JOG FX-Modus
- — JOG FX-Regler
  Effekt-Parameter können durch Drehen der Jog-Scheibe eingestellt werden.

14 SHIFT-Taste
Wenn eine andere Taste gedrückt wird, während die Taste [**SHIFT**] gedrückt wird, wird eine andere Funktion aufgerufen.

15 CUE-Taste
- Drücken Sie:
  Stellt einen Cue-Punkt ein oder bewegt den Cue-Punkt.
- [**SHIFT**] + drücken:
  Die Wiedergabeposition bewegt sich zum Anfang des Tracks.

16 Wiedergabe/Pause-Taste
Verwenden Sie dies, um Tracks auf Wiedergabe/Pause zu schalten.

17 Performance-Tasten
❖ Im Hot-Cue-Modus
- — Drücken Sie:
  Stellt den Hot-Cue-Punkt ein.
- — [**SHIFT**] + drücken:
  Löschen den für die betreffende Taste eingestellten Hot-Cue.

❖ Im Sampler-Modus
- — Drücken Sie:
  Wiederholt den Sample-Sound.
- — [**SHIFT**] + drücken:
  Die Bedienung variiert je nach DJ-Software.*

18 HOT CUE-Modusanzeige
Leuchtet, wenn sich die Performance-Tasten im Hot-Cue-Modus befinden.

19 SAMPLER-Modusanzeige
Leuchtet, wenn sich die Performance-Tasten im Sampler-Modus befinden.

20 HOT CUE/SAMPLER-Modus-Wechseltaste
Wechselt die Performance-Taste zwischen den Modi Hot-Cue oder Sampler.

4 Mixer

21 MIC VOL-Regler
Stellen Sie den Audiopegel ein, der an die Buchse [**MIC**] angelegt wird.

22 MASTER VOL Regler
Stellt den Audiopegelausgang vom Master ein.
- Dies ist nicht auf jedem DJ-Softwarebildschirm mit der Option [**MASTER**] verknüpft.

23 EQ (HI, MID, LOW)-Regler
Diese stellen die Soundqualität ein, die für die verschiedenen Decks eingegeben wird.
[**HI**] (Höhenbereich), [**MID**] (Mittenbereich), [**LOW**] (Tiefenbereich)

24 HEADPHONES VOL-Regler
Stellt den Audiopegelausgang von der Buchse [**PHONES**] ein.
- Dies ist nicht auf jedem DJ-Softwarebildschirm mit der Option [**VOL**] (Kopfhörer-Lautstärkeregelung) verknüpft.
- Der Ton vom an die [**MIC**]-Buchse angeschlossenen Mikrofon wird nicht vom Kopfhörer ausgegeben.

25 HEADPHONES SELECT MASTER-Taste
Dient zum Mithören des Master-Sounds über die Kopfhörer.

26 HEADPHONES SELECT A/B-Tasten
Verwenden Sie dies zum Mithören des Sounds von den betreffenden Decks über Kopfhörer.

27 Kanalfader
Stellt den Audiopegelausgang von den verschiedenen Decks ein.

28 Crossfader
Schaltet den Sound der Decks um, die den linken und rechten Seiten des Crossfaders zur Ausgabe angeschlossen sind.

Utility-Modus/Firmwareaktualisierung

Utilities-Modi

Die folgenden Einstellungen können geändert werden:
- Demomode-Einstellung
- Auto-Standby-Einstellung
- Pulsmodus-Einstellung (Beleuchtung)

Starten des Utilities-Modus

1 Schaltet das Gerät in den Standby-Status.
Die LED neben der [**STANDBY/ON**]-Taste oben rechts am Gerät leuchtet in rot.

2 Drücken Sie auf die [STANDBY/ON]-Taste, während Sie die [LOAD]-Taste auf dem linken Deck und die [LOAD]-Taste auf dem rechten Deck gedrückt halten.
Das Gerät startet im Utility-Modus. (Die [**SYNC**]-Tasten beider Decks leuchten.)

3 Ändern Sie die Einstellungen der gewünschten Elemente.
Siehe *Ändern der Einstellungen* unten für Einstellungen, die geändert werden können, sowie für die Methode zum Ändern der Einstellungen.

4 Überprüfen Sie, dass die [SYNC]-Taste leuchtet, und drücken Sie dann die [STANDBY/ON]-Taste zum Neustarten des Geräts.
Um die geänderten Einstellungen zu übernehmen, muss das Gerät eventuell neu gestartet werden.

Vorsichtshinweis
Wenn die [**SYNC**]-Taste blinkt, übernimmt das Gerät die Einstellungen. Wenn die [**STANDBY/ON**]-Taste für den Neustart gedrückt wird, während die [**SYNC**]-Taste blinkt, werden die eingestellten Werte nicht im Gerät übernommen.

Ändern der Einstellungen

*: Einstellung nach dem Kauf

❖ Demomode-Einstellung

Wenn nach dem Neustart des Geräts für einen festgelegten Zeitraum kein Vorgang ausgeführt wird, startet das Gerät im Demo-Modus. Dieser Zeitraum bis zum Starten des Demo-Modus kann geändert werden.

Drücken Sie auf die [HOT CUE/SAMPLER]-Modus-Wechseltaste am linken Deck.
[**1**]-Taste am linken Deck: leuchtet 10 min*
[**2**]-Taste am linken Deck: leuchtet 5 min
[**3**]-Taste am linken Deck: leuchtet 1 min
[**CUE**]-Taste am linken Deck: AUS

❖ Auto-Standby-Einstellung

Bei eingeschalteter Auto-Standby-Einstellung schaltet sich das Gerät automatisch nach 4 Stunden in den Standby-Modus, wenn alle der folgenden Bedingungen erfüllt sind.
- Außer dem [**MIC VOL**]-Regler am Gerät werden keine Tasten oder Regler usw. bedient.
- Es werden keine Audiosignale in das Gerät gespeist (außer der Mikrofon-Audioeingabe).

Drücken Sie auf die [HOT CUE/SAMPLER]-Modus-Wechseltaste am rechten Deck.
[**1**]-Taste am rechten Deck: EIN*
[**CUE**]-Taste am rechten Deck: AUS

❖ Pulsmodus-Einstellung (Beleuchtung)

Das Gerät ist mit zwei Arten von Pulsmodus ausgestattet (Beleuchtungs-/Blinkmodus).

Drücken Sie auf die [HEADPHONES SELECT MASTER]-Taste.
[**HEADPHONES SELECT A**]-Taste leuchtet: Normal (LED-Standardbeleuchtung/-Blinkmodus)*
[**HEADPHONES SELECT B**]-Taste leuchtet: Moderate (LED-Dimmbeleuchtung/-Blinkmodus)

Firmwareaktualisierung

Bei der Firmware handelt es sich um die Software, die zum Steuern des Geräts erforderlich ist.
Um zu ermitteln, ob eine Firmwareaktualisierung für das Gerät vorhanden ist, und um die Software zu aktualisieren, rufen Sie die folgende Pioneer-DJ-Support-Website auf.
http://pioneerdj.com/support/

Vorsichtshinweise
- Trennen Sie vor dem Aktualisieren der Firmware zuerst die iPhone/iPad-Verbindung.
- Firmwareaktualisierungen des Geräts können nicht auf einem iPhone/iPad vorgenommen werden.
  Dafür ist ein separater Computer (Windows/Mac) erforderlich.

1 Laden Sie die Aktualisierungssoftware auf den Computer (Windows/Mac).
Laden Sie die Aktualisierungssoftware von folgender Pioneer-DJ-Support-Website herunter.
http://pioneerdj.com/support/

2 Schließen Sie dieses Gerät über ein USB-Kabel an Ihren Computer an.

3 Drücken Sie auf die [STANDBY/ON]-Taste am Gerät, und schalten Sie das Gerät ein.
Wenn sich das Gerät im Standby-Modus befindet, kann keine Aktualisierung vorgenommen werden.

4 Führen Sie die unter Schritt 1 heruntergeladene Software aus.
Nach Abschluss der Aktualisierung wechselt das Gerät in den Standby-Status.

5 Drücken Sie auf die [STANDBY/ON]-Taste am Gerät, und schalten Sie das Gerät ein.
Das Gerät startet mit den übernommenen Aktualisierungen.

Zusätzliche Informationen

Störungssuche

- Bedienungsfehler werden oft irrtümlich für Störungen oder Ausfälle gehalten. Wenn Sie den Eindruck haben, dass diese Komponente nicht ordnungsgemäß funktioniert, überprüfen Sie bitte die Punkte unten und [**FAQ**] für [**DDJ-WeGO3**] auf der Pioneer DJ-Support-Website.
http://pioneerdj.com/support/
Manchmal wird das Problem auch durch ein externes Gerät verursacht. Überprüfen Sie die anderen verwendeten Komponenten und elektrischen Geräte. Wenn Sie das Problem nicht beheben können, wenden Sie sich an die nächste Pioneer-Kundendienststelle oder an Ihren Händler zum Ausführen der Reparaturarbeit.
- Der Spieler kann möglicherweise aufgrund von statischer Elektrizität oder anderen externen Einflüssen nicht richtig arbeiten. In solchen Fällen kann normaler Betrieb durch Abziehen des Netzsteckers und erneutes Einstecken wieder hergestellt werden.

Problem	Prüfen	Abhilfe
Das Gerät schaltet nicht ein.	Ist das mitgelieferte USB-Kabel richtig angeschlossen?	Schließen Sie das mitgelieferte USB-Kabel richtig an.
	Ist die Stromversorgung vom Buchse USB des angeschlossenen Computers ausreichend?	Stellen Sie die Verbindung mit einem Buchse USB her, der ausreichende Leistung liefert.
		Wenn Geräte, die nicht für DJ-Auftritte verwendet werden, an anderen Buchsen USB angeschlossen werden, trennen Sie diese ebenfalls ab, um ausreichende Leistung zu bieten.
		Probieren Sie, den angeschlossenen Computer mit der Netzstromversorgung anstelle über Akku zu betreiben.
	Ist das mitgelieferte Netzteil richtig angeschlossen?	Schließen Sie das mitgelieferte Netzteil richtig an.
Diese Einheit wird nicht vom Computer erkannt.	Leuchtet die [**STANDBY/ON**]-Anzeige grün?	Drücken Sie auf die [**STANDBY/ON**]-Taste, um das Gerät einzuschalten.
	Ist das mitgelieferte USB-Kabel richtig angeschlossen?	Schließen Sie das mitgelieferte USB-Kabel richtig an.
	Verwenden Sie einen USB-Hub?	USB-Hubs können nicht verwendet werden. Verbinden Sie den Computer und dieses Gerät direkt mit dem mitgelieferten USB-Kabel.
	Ist ein iPhone/iPad angeschlossen?	Trennen Sie das iPhone/iPad ab.
Die Positionen der Regler und Schieber des Geräts und der DJ-Software unterscheiden sich.	—	Beim Verschieben der Regler und Schieber des Geräts werden die Regler und Schieber der DJ-Software synchronisiert.
Verzerrter Ton.	Ist der Regler [**MASTER VOL**] in die richtige Stellung gestellt?	Justieren Sie den [**MASTER VOL**]-Regler entsprechend dem anzuschließenden Geräten.
	Ist der Regler [**HEADPHONES VOL**] in die richtige Stellung gestellt?	Justieren Sie den [**HEADPHONES VOL**]-Regler entsprechend dem anzuschließenden Geräten.
	Ist der an die Buchse [**MIC**] angelegte Soundpegel auf einen geeigneten Pegel eingestellt?	Stellen Sie den Audiopegeleingang für die Buchsen auf einen geeigneten Pegel für die angeschlossenen Geräte ein.
Der spielende Sound wird bei Verwendung von DJ-Software unterbrochen.	Ist der mit diesem Gerät verbundene Computer an eine Netzstromversorgung angeschlossen?	Wenn Sie einen Notebook-Computer mit Batteriestrom verwenden, kann das Stromverwaltungssystem auf Batterie-Energiesparmodus schalten, wobei die Taktfrequenz der CPU verringert wird. In diesem Fall kann Rauschen erzeugt und der Betrieb verlangsamt werden. Schließen Sie den Computer, an den dieses Gerät angeschlossen wird, an eine Netzstromversorgung an.
	Ist der Latenzwert der Treibersoftware geeignet?	Stellen Sie die Latenzwert der Treibersoftware auf einen geeigneten Wert.
Es wird kein oder nur sehr schwacher Ton erzeugt.	Sind die Kanalfader, Crossfader, und der [**MASTER VOL**]-Regler in den richtigen Stellungen?	Stellen Sie die Kanalfader, Crossfader, und der [**MASTER VOL**]-Regler in die richtigen Stellungen.
	Ist der angeschlossene Endstufenverstärker, die Aktivlautsprecher usw. richtig eingestellt?	Stellen Sie die externe Eingangswahl, Lautstärke usw. richtig am Endstufenverstärker, an den Aktivlautsprechern usw. ein.
	Sind die Verbindungskabel richtig angeschlossen?	Schließen Sie die Verbindungskabel richtig an.
	Sind Buchsen und Stecker verschmutzt?	Reinigen Sie Buchsen und Stecker vor dem Herstellen von Verbindungen.
	Ist die Treibersoftware richtig eingestellt? (Windows)	Stellen Sie die Treibersoftware richtig ein. (Bei Mac OS X ist keine Treibersoftware erforderlich.)
Sound wird unterbrochen, wenn der ASIO-Treiber eingestellt ist.	Wurde der ASIO-Treiber bei laufender DJ-Software eingerichtet?	Richten Sie den ASIO-Treiber ein, bevor Sie die DJ-Software starten.
Der spielende Sound wird bei Verwendung von DJ-Software unterbrochen.	Ist der Latenzwert der Treibersoftware geeignet?	Stellen Sie die Latenzwert der Treibersoftware auf einen geeigneten Wert.
		Stellen Sie die Latenzwert der DJ-Software auf einen geeigneten Wert.
Beim Aktualisieren der Firmware wird [**Ihr DDJ-WeGO3 ist nicht angeschlossen.**] angezeigt.	Ist das iPhone/iPad mit dem Gerät verbunden?	Wenn das iPhone/iPad mit dem Gerät verbunden ist, kann der Computer nicht erkannt werden. Trennen Sie das iPhone/iPad vom Gerät, und nehmen Sie die Aktualisierung erneut vor.

Problem	Prüfen	Abhilfe
Das iPhone/iPad kann nicht aufgeladen werden.	Betreiben Sie das Gerät über eine USB-Busversorgung?	Das iPhone/iPad kann nur aufgeladen werden, wenn das Gerät über das Netzteil verbunden ist. Verbinden Sie das Gerät mit dem Netzteil, und schließen Sie dann ein iPhone/iPad an.
	Blinkt die [**STANDBY/ON**]-Anzeige?	Trennen Sie vorübergehend das verbundene iPhone/iPad, und überprüfen Sie das Verbindungskabel.
	Ist die Stromversorgung des iPhone/iPad ausgeschaltet?	Wenn die Stromversorgung des iPhone/iPad ausgeschaltet ist, kann das iPhone/iPad nicht aufgeladen werden. Schalten Sie die Stromversorgung des iPhone/iPad ein, und schließen Sie das Gerät an.
	Ist der iPhone/iPad-Akku erschöpft?	Wenn der iPhone/iPad-Akku erschöpft ist und die Stromversorgung nicht eingeschaltet werden kann, dann kann das iPhone/iPad nicht aufgeladen werden. Laden Sie das iPhone/iPad mit dem mitgelieferten Akkuladegerät für iPhone/iPad auf, schalten Sie die Stromversorgung ein, und verbinden Sie dann das Gerät.
Die [**STANDBY/ON**]-Anzeige blinkt.	—	Bei anormalem Betrieb oder wenn sich das Gerät nicht starten lässt, trennen Sie das Netzteil oder USB-Kabel, warten Sie kurz, und starten Sie das Gerät dann neu. Wenn die Symptome weiterhin auftreten, dann reichen Sie das Gerät zur Reparatur ein.
Es sind Tonstörungen zu hören.	—	Tonunterbrechungen (Kommunikationsstörungen) können eventuell im Gerät auftreten, wenn auf dem iPhone/iPad ein Telefonat geführt wird, bei einer Datenübertragung oder einem Datenempfang. Sollten solche Symptome auftreten, dann ändern Sie den Installationsort oder die Ausrichtung des iPhone/iPad. Wenn dies die Symptome nicht beheben sollte, schalten Sie die mobile Datenkommunikation des iPhone/iPad aus und nutzen Sie eine WLAN-Verbindung oder schalten Sie das Gerät in den Flugzeugmodus.

Über Markenzeichen und eingetragene Markenzeichen

- Pioneer ist ein eingetragenes Markenzeichen der PIONEER CORPORATION.
- Andere hier erwähnte Firmennamen, Produktnamen und Technologien sind eingetragene Markenzeichen oder Markenzeichen der jeweiligen Eigentümer.

Technische Daten

Netzteil

Stromversorgung .....100 V bis 240 V Wechselspannung, 50 Hz/60 Hz
Nennstrom ..... 0,6 A
Nenn-Ausgang .....12 V Gleichstrom, 2 A
Leistungsaufnahme (Standby)..... 0,5 W

Allgemein – Haupteinheit

Leistungsaufnahme
Bei Verwendung des Netzteils
Bei Anschluss an ein iPhone/iPad .....12 V Gleichstrom, 1 400 mA
Bei Anschluss an einen Computer .....12 V Gleichstrom, 300 mA
Bei Verwendung einer USB-Busversorgung...5 V Gleichstrom, 500 mA
Gewicht des Hauptgeräts.....1,8 kg
Max. Abmessungen.....380 mm (B) × 59 mm (H) × 240 mm (T)
Betriebstemperatur ..... +5 °C bis +35 °C
Betriebsluftfeuchtigkeit..... 5 % bis 85 % (keine Kondensation)

Audio-Sektion

Nenn-Ausgangspegel
MASTER OUT .....3,2 Veff
Gesamtklirrfaktor (20 Hz bis 20 kHzBW)
MASTER OUT .....0,006 %
Frequenzeigenschaften
MASTER OUT .....20 Hz bis 20 kHz
Signalrauschabstand (Nennausgang, A-WEIGHTED)
MASTER OUT ..... 95 dB
Eingangsimpedanz
MIC ..... 11 kΩ
Ausgangsimpedanz
MASTER OUT ..... 1 kΩ oder weniger
PHONES ..... 10 Ω oder weniger
USB-AUDIO..... 24 Bit/Fs: 44,1 kHz, 24 Bit/Fs: 48 kHz
16 Bit/Fs: 44,1 kHz, 16 Bit/Fs: 48 kHz

Eingangs- / Ausgangsbuchsen

MASTER OUT Ausgangsbuchse
Cinch-Buchsen .....1 Satz
PHONES Ausgangsbuchse
Stereo-Klinkenbuchse (Ø 6,3 mm) .....1 Satz
Stereo-Miniklinkenbuchse (Ø 3,5 mm).....1 Satz
MIC Eingangsbuchse
Klinkenbuchse (Ø 6,3 mm) .....1 Satz
USB-Buchse
B-Typ .....1 Satz
iOS-Gerät-Buchseklemme
13-polig .....1 Satz

- Änderungen der technischen Daten und des Designs dieses Geräts sowie der Treibersoftware im Sinne der technischen Verbesserung ohne vorherige Ankündigung bleiben vorbehalten.
- © 2014 PIONEER CORPORATION. Alle Rechte vorbehalten.

Se si vuole eliminare questo prodotto, non gettarlo insieme ai rifiuti domestici. Esiste un sistema di raccolta differenziata in conformità alle leggi che richiedono appositi trattamenti, recupero e riciclo.

I privati cittadini dei paesi membri dell'UE, di Svizzera e Norvegia, possono restituire senza alcun costo i loro prodotti elettronici usati ad appositi servizi di raccolta o a un rivenditore (se si desidera acquistarne uno simile).

Per i paesi non citati qui sopra, si prega di prendere contatto con le autorità locali per il corretto metodo di smaltimento.

In questo modo, si è sicuri che il proprio prodotto eliminato subirà il trattamento, il recupero e il riciclo necessari per prevenire gli effetti potenzialmente negativi sull'ambiente e sulla vita dell'uomo.

K058b_A1_It

ATTENZIONE

PER EVITARE IL RISCHIO DI SCOSSE ELETTRICHE, NON RIMUOVERE IL COPERCHIO (O IL RETRO). NON CI SONO PARTI INTERNE LA CUI MANUTENZIONE POSSA ESSERE EFFETTUATA DALL'UTENTE. IN CASO DI NECESSITÀ, RIVOLGERSI ESCLUSIVAMENTE A PERSONALE DI SERVIZIO QUALIFICATO.

D3-4-2-1-1_B2_It

ATTENZIONE

Questo apparecchio non è impermeabile. Per prevenire pericoli di incendi o folgorazioni, non posizionare nelle vicinanze di questo apparecchio contenitori pieni di liquidi (quali vasi da fiori, o simili), e non esporre l'apparecchio a sgocciolii, schizzi, pioggia o umidità.

D3-4-2-1-3_A1_It

ATTENZIONE

Per evitare il pericolo di incendi, non posizionare sull'apparecchio dispositivi con fiamme vive (ad esempio una candela accesa, o simili).

D3-4-2-1-7a_A1_It

Condizioni ambientali di funzionamento

Gamma ideale della temperatura ed umidità dell'ambiente di funzionamento:
da +5 °C a +35 °C, umidità relativa inferiore all'85 %
(fessure di ventilazione non bloccate)
Non installare l'apparecchio in luoghi poco ventilati, o in luoghi esposti ad alte umidità o alla diretta luce del sole (o a sorgenti di luce artificiale molto forti).

D3-4-2-1-7c*_A1_It

AVVERTENZA

L'interruttore principale (**STANDBY/ON**) dell'apparecchio non stacca completamente il flusso di corrente elettrica dalla presa di corrente alternata di rete. Dal momento che il cavo di alimentazione costituisce l'unico dispositivo di distacco dell'apparecchio dalla sorgente di alimentazione, il cavo stesso deve essere staccato dalla presa di corrente alternata di rete per sospendere completamente qualsiasi flusso di corrente. Verificare quindi che l'apparecchio sia stato installato in modo da poter procedere con facilità al distacco del cavo di alimentazione dalla presa di corrente, in caso di necessità. Per prevenire pericoli di incendi, inoltre, il cavo di alimentazione deve essere staccato dalla presa di corrente alternata di rete se si pensa di non utilizzare l'apparecchio per periodi di tempo relativamente lunghi (ad esempio, durante una vacanza).

D3-4-2-2-2a*_A1_It

Prima di usare il prodotto, controllare le norme sulla sicurezza stampate sul suo fondo.

D3-4-2-2-4_B1_It

Questo prodotto è destinato esclusivamente all'uso domestico. Eventuali disfunzioni dovute ad usi diversi (quali uso prolungato a scopi commerciali, in ristoranti, o uso in auto o su navi) e che richiedano particolari riparazioni, saranno a carico dell'utente, anche se nel corso del periodo di garanzia.

K041_A1_It

AVVERTIMENTO RIGUARDANTE IL FILO DI ALIMENTAZIONE

Prendete sempre il filo di alimentazione per la spina. Non tiratelo mai agendo per il filo stesso e non toccate mai il filo con le mani bagnati, perchè questo potrebbe causare cortocircuiti o scosse elettriche. Non collocate l'unità, oppure dei mobili sopra il filo di alimentazione e controllate che lo stesso non sia premuto. Non annodate mai il filo di alimentazione nè collegatelo con altri fili. I fili di alimentazione devono essere collocati in tal modo che non saranno calpestati. Un filo di alimentazione danneggiato potrebbe causare incendi o scosse elettriche. Controllate il filo di alimentazione regolarmente. Quando localizzate un eventuale danno, rivolgetevi al più vicino centro assistenza autorizzato della PIONEER oppure al vostro rivenditore per la sostituzione del filo di alimentazione.

S002*_A1_It

Indice

Come leggere questo manuale

- Vi ringraziamo per avere acquistato questo prodotto Pioneer. Leggere questo libretto e le “Istruzioni per l’uso (configurazione software DJ)” disponibili presso il sito di supporto DJ di Pioneer. I due documenti contengono informazioni importanti che devono essere comprese prima di usare il prodotto. Dopo aver letto queste istruzioni, riporle in un luogo sicuro per poterle consultare di nuovo al momento del bisogno.
- Questo documento descrive i metodi di utilizzo dell’hardware. I metodo di utilizzo dei vari software DJ sono descritti nelle “Istruzioni per l’uso (configurazione software DJ)”.
- In questo documento, i nomi dei pulsanti e dei terminali dell’unità principale del prodotto sono elencati in [ ] (esempio: pulsante [**CUE**], terminale [**AUX IN**]).

01 Prima di cominciare

Caratteristiche 4
Contenuto della confezione 4
Istruzioni per l’uso (configurazione software DJ) 4
Preparazione del software 4

02 Collegamenti

Collegamento di iPhone/iPad 5
Collegamento ad un computer 6

03 Nome delle varie parti e funzioni

1 Alimentazione 7
2 Browser 7
3 Deck 8
4 Mixer 8

04 Modalità utility/Aggiornamento firmware

Le modalità di utility 9
Aggiornamento firmware 9

05 Informazioni aggiuntive

Diagnostica 10
A proposito del marchi di fabbrica o marchi di fabbrica depositati 11
Dati tecnici 11

Prima di cominciare

Caratteristiche

L'unità è un controller compatto in grado di realizzare performance da DJ utilizzando variazioni audio dinamiche e diversi giochi di luce.
Utilizzando un apposito cavo di collegamento, le performance possono essere eseguite anche su un iPhone/iPad e non solo su un computer.
Il controller è dotato della funzione "JOG FX", che consente di effettuare variazioni audio dinamiche, e della funzione "PULSE CONTROL", che permette di realizzare diversi giochi di luce mediante il LED dell'unità.
L'unità può essere alimentata tramite adattatore di CA, bus USB, alimentatore USB, ecc., consentendo all'utente di realizzare performance da DJ con lo stile e le preferenze che desidera.

Controller DJ ibrido

Il controller DJ permette di eseguire il missaggio su un computer e un iPhone/iPad.
Grazie alla possibilità di utilizzare il computer o l'iPhone/iPad a seconda della situazione, è possibile realizzare performance da DJ in scenari diversi.

CONNESSIONE iPhone/iPad

Collegando l'unità a un iPhone/iPad con l'apposito cavo di collegamento in dotazione, è possibile utilizzare facilmente i contenuti dell'iPhone/iPad per la performance del DJ.
Inoltre, poiché l'iPhone/iPad può essere ricaricato anche durante la performance, il DJ non dovrà più preoccuparsi del livello di carica della batteria.

JOG FX

L'unità è dotata della funzione JOG FX, che permette di controllare simultaneamente vari effetti con la jog dial. È possibile controllare i parametri di più effetti semplicemente ruotando la jog dial, così da poter modificare i suoni in vari modi.
Utilizzando questa modalità insieme alla funzione FX PULSE, le performance del DJ avranno un maggiore impatto visivo grazie alla vasta gamma di animazioni con luci a LED.

PULSE CONTROL

Le performance del DJ risultano più accattivanti grazie alla fusione tra suoni e animazioni luminose.

- Animazioni principali della funzione PULSE CONTROL
  ① LAUNCH PULSE
  Quando viene caricato un brano, la luce LED scorre verso la jog dial, offrendo all'utente una conferma visiva del caricamento.
  ② FX PULSE
  Le luci LED della jog dial si animano in vari modi a seconda dell'effetto usato, rendendo più esaltante la performance del DJ e accompagnando le variazioni sonore.
  ③ BEAT PULSE
  Quando la modalità JOG FX è attiva, il LED blu sulla jog dial si illumina in modo proporzionale al volume, offrendo una rappresentazione visiva del livello audio.

Design

Compatta e dalle linee pulite, l'unità è facile da trasportare e non occupa spazio per l'installazione, diventando una vera e propria attrazione grazie a un design moderno e accattivante.
Il layout circolare permette ai DJ principianti di eseguire le performance con la massima semplicità, accentuata dal pannello superiore in alluminio.
Inoltre, il LED blu montato sulla jog dial realizza una fusione tra luci e suoni in modalità FX PULSE o con altre funzioni, per performance da DJ e manipolazioni audio ancora più divertenti.

Compatibilità con vari programmi DJ

Grazie alla compatibilità MIDI, è possibile utilizzare una vasta gamma di software DJ per eseguire campionamenti e operazioni hot cue o di altro tipo.
Per aggiornamenti sull'assistenza al software, vedere il seguente sito di supporto DJ di Pioneer.
http://pioneerdj.com/support/

Contenuto della confezione

- Istruzioni per l'uso (configurazione unità DJ) (questo documento)
- Adattatore di CA
- Cavo di alimentazione
- Cavo USB
- Garanzia (per alcune regioni)[1]
- Cavo di collegamento per iPhone/iPad (Lightning)[2]
- Chiave di licenza di VIRTUAL DJ LE (scritta sul fondo di questa unità)
- Chiave di licenza di djay for Mac (scritta sul fondo di questa unità)

[1] La garanzia acclusa vale per l'Europa.
[2] il cavo di collegamento per iPhone/iPad (connettore dock 30 pin) è in vendita separatamente.
Per informazioni sul cavo di collegamento per iPhone/iPad in vendita separatamente (connettore dock 30 pin) e sugli ultimi modelli supportati, vedere il seguente sito di supporto DJ di Pioneer.
http://pioneerdj.com/support/

Attenzione
La chiave di licenza non può venire rilasciata una seconda volta. Fare attenzione a non perderla.

Istruzioni per l'uso (configurazione software DJ)

Le varie istruzioni per l'uso sono a volte messe a disposizione in file di formato PDF. La visione di file PDF richiede Adobe® Reader®.

1 Lanciare il web browser del proprio computer e raggiungere il sito di supporto DJ di Pioneer che segue.
http://pioneerdj.com/support/

2 Nel sito di supporto DJ Pioneer, fare clic su [Manuals] in [DDJ-WeGO3].

3 Nella pagina di download, fare clic sulla lingua desiderata.
Il download delle istruzioni per l'uso inizia.

Preparazione del software

Il driver di questa unità e i vari software DJ sono elencati nelle Istruzioni per l'uso (configurazione software DJ). Vedere le Istruzioni per l'uso (configurazione software DJ) scaricate in *Istruzioni per l'uso (configurazione software DJ)* e preparare il software necessario.

Collegamenti

Prima di effettuare o modificare i collegamenti fra i dispositivi, disporre l'unità in modalità standby e scollegare il cavo di alimentazione dalla presa elettrica.
Collegare il cavo di alimentazione dopo che tutti i collegamenti fra dispositivi sono stati fatti.
Non mancare di usare il cavo di alimentazione, l'adattatore CA ed il cavo USB acclusi al prodotto.
Consultare le istruzioni per l'uso del componente da collegare.
Per i cavi di collegamento, controllare la posizione dei terminali sull'unità, quindi collegarli correttamente all'unità.
Questa unità può venire usata collegandola ad un computer via cavo USB, senza necessità di usare l'adattatore di CA.

- Collegare questa unità ed il computer direttamente col cavo USB accluso.
- Gli hub USB non possono essere utilizzati.
- Il computer cui va collegata questa unità deve essere collegato ad una presa di CA.
- La luminosità dei pulsanti che si accendono è inferiore se si alimenta l'apparecchio via bus USB.
- Se per le operazioni si utilizza l'alimentazione tramite bus USB, nei seguenti casi l'unità potrebbe funzionare.
  — Se l'alimentazione fornita dal USB è insufficiente.
  — Se altri dispositivi USB sono collegati al computer.
  — Se si usa una cuffia con una impedenza da meno di 32 Ω.
  — Se si collegano cuffie simultaneamente alla presa fono stereo ed alla mini presa fono stereo.
  — Se uno spinotto mono viene collegato al terminale [**PHONES**].
- Questa unità potrebbe riavviarsi se l'adattatore di CA o il cavo USB venissero scollegati durante il funzionamento.

Questo prodotto soddisfa le normative sul rumore elettromagnetico quando è collegato ad altri componenti attraverso cavi e connettori schermati (con nuclei in ferrite ad essi applicati).
Usare solo i cavi di collegamento allegati come accessori.
D44-8-1-2b_A1_It

I nuclei in ferrite servono ad eliminare il rumore elettromagnetico, e non devono venire tolti.
D44-8-1-4_A1_It

Italiano

Collegamento di iPhone/iPad

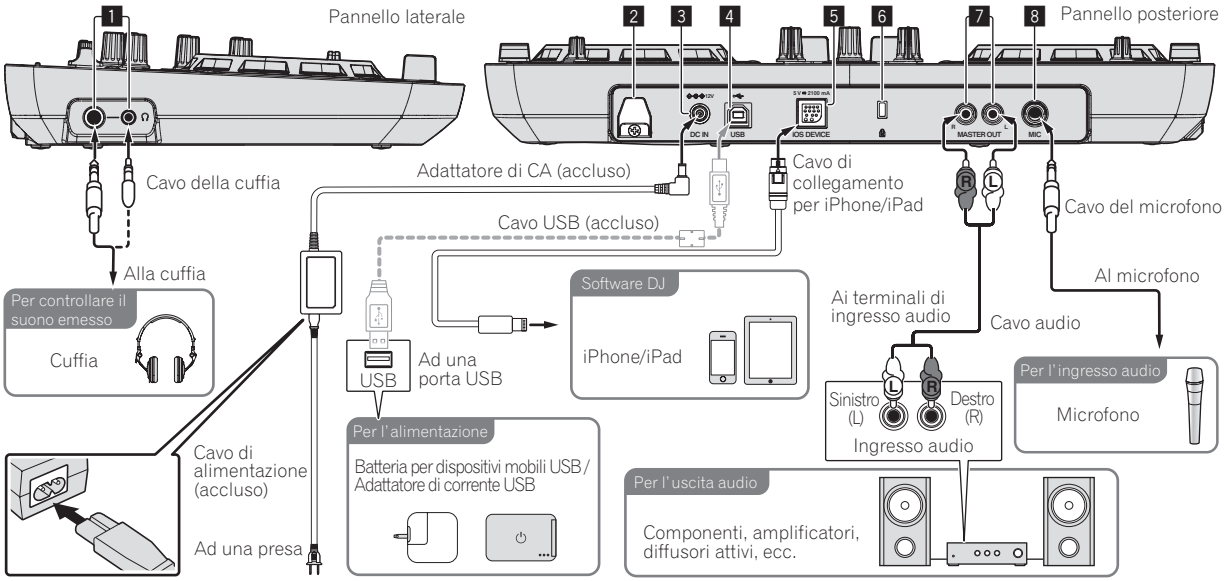

- L'unità può utilizzare un cavo di collegamento per iPhone/iPad per ricaricare i dispositivi. L'unità può anche essere ricaricata durante la modalità Standby.
- Collegare un adattatore di CA per ricaricare un iPhone/iPad.
- Se l'alimentazione viene fornita tramite bus USB, non è possibile ricaricare l'iPhone/iPad.
- Se l'iPhone/iPad è spento o la carica residua della batteria è insufficiente, non è possibile ricaricare l'iPhone/iPad.

Collegamento ad un computer

Poiché il collegamento per iPhone/iPad ha la priorità, non collegare questi dispositivi all'unità se si intende utilizzare un computer.

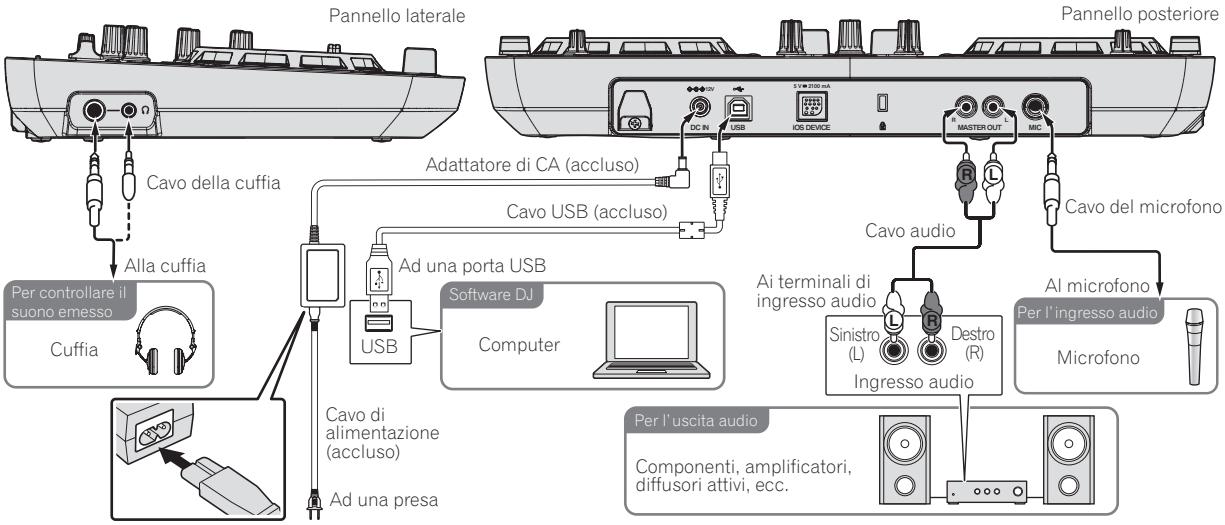

1 Terminali PHONES

Collegare qui una cuffia.
È possibile usare sia spinotti stereo (Ø 6,3 mm) e mini spine fono stereo (Ø 3,5 mm).

- Collegare cuffie con un'impedenza da 32 Ω o più. Non sono supportate le cuffie di impedenza da meno di 32 Ω.
- Non collegare cuffie simultaneamente alla presa fono stereo ed alla mini presa fono stereo.

2 Gancio del cavo

Durante l'uso dell'unità, fissare il cavo di alimentazione dell'adattatore di CA e il cavo USB a questo gancio.

- L'audio viene interrotto se il cavo di alimentazione dell'adattatore di CA o il cavo USB viene scollegato dall'unità durante la riproduzione.

3 Terminale DC IN

Collegare qui la spina di CC dell'adattatore CA accluso. Collegare il cavo di alimentazione solo a collegamenti fra unità completati.
Non mancare di usare il cavo di alimentazione ed adattatore CA acclusi al prodotto.

4 Terminale USB

Se si usa un computer

- Collegare questa unità ed il computer direttamente col cavo USB accluso.
- Gli hub USB non possono essere utilizzati.

Se si usa un iPhone/iPad

- Se non si utilizza un adattatore di CA, collegare l'unità a una batteria USB portatile o a un alimentatore USB con il cavo USB in dotazione.
- Se l'alimentazione viene fornita tramite bus USB, non è possibile ricaricare l'iPhone/iPad. Per ricaricare l'iPhone/iPad, utilizzare un adattatore di CA.
- L'alimentazione tramite bus USB deve essere di almeno 5 V/500 mA CC. Notare che, a seconda della capacità e delle condizioni di carica del prodotto, il funzionamento potrebbe risultare instabile.

5 Terminale iOS DEVICE

Collegare l'unità a un iPhone/iPad con l'apposito cavo di collegamento in dotazione.

6 Slot di sicurezza Kensington

7 Terminali MASTER OUT

Collegare qui diffusori attivi, ecc.

8 Terminale MIC

Collega un microfono qui.

- Si può regolare solo il volume del microfono.
- Supporta solo l'ingresso non bilanciato.

Avvertenza per l'uso dello stand per iPhone/iPad

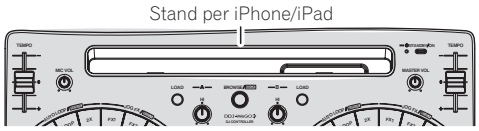

- Lo stand deve essere utilizzato solo con iPhone/iPad. Non appoggiare sullo stand dispositivi molto grandi o tablet diversi da iPad.
- Inserire l'iPhone/iPad nel supporto in direzione orizzontale. Se inserito in direzione verticale, potrebbe non essere stabile.
- Non applicare allo stand forza eccessiva. Facendolo potreste danneggiare questa unità.
- Tenere presente che Pioneer non accetta alcuna responsabilità per danni o malfunzionamenti del dispositivo, ferimenti, ecc. dovuti alla caduta, ecc. del dispositivo.
- Non muovere un iPhone/iPad posato sullo stand. Esso potrebbe cadere.
- Se l'iPhone/iPad è protetto da una custodia, toglierla prima di posarlo sullo stand. Se la copertura bon viene tolta, l'iPhone/iPad potrebbe non essere stabile.

Uso del gancio del cavo

Fermare in posizione il cavo di alimentazione dell'adattatore di CA ed il cavo USB agganciandoli al gancio dei cavi. Questo evita che il cavo di alimentazione ed il cavo USB vengano tirati accidentalmente e le spine si scolleghino dai loro terminali.

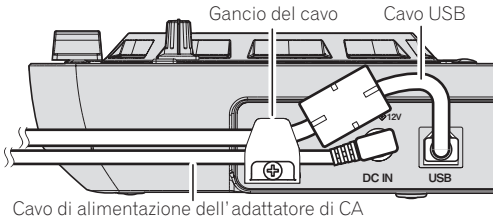

Nome delle varie parti e funzioni

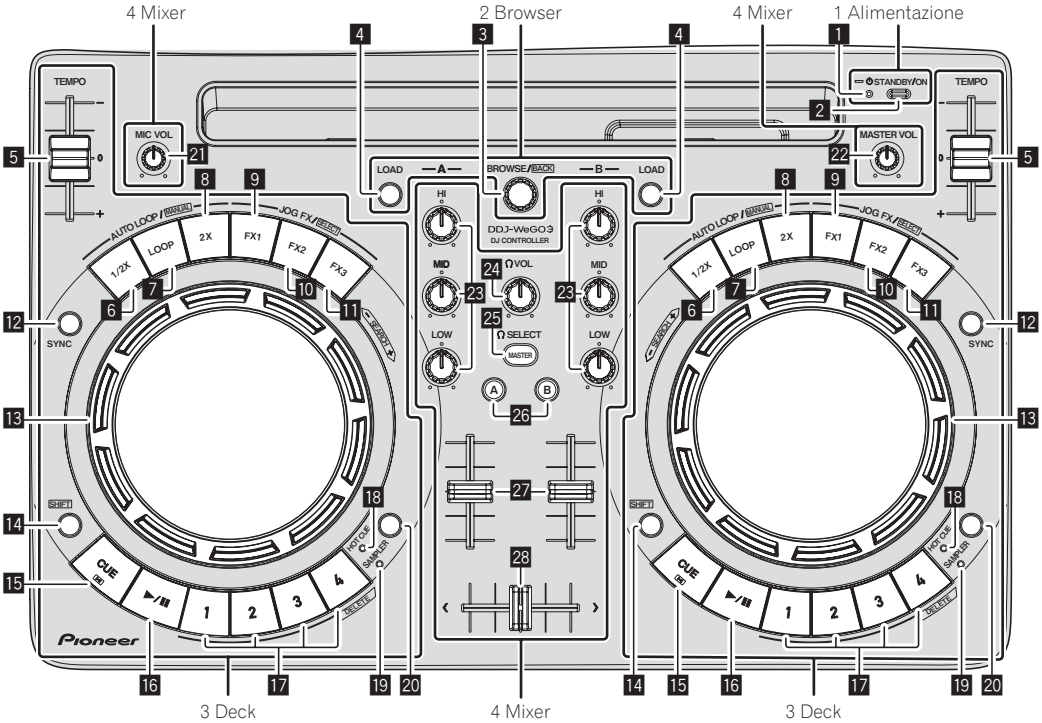

*: l'operazione eseguita dalla funzione SHIFT dipende dal software DJ. Per informazioni dettagliate, vedere il sito di supporto DJ di Pioneer.
http://pioneerdj.com/support/

1 Alimentazione

1 Indicatore STANDBY/ON

Visualizza lo stato di alimentazione dell'unità.

❖ Rosso
L'unità è in standby.

❖ Verde
L'unità è accesa.

2 Pulsante STANDBY/ON

❖ Se l'unità è in standby
— Premere:
Accendere questa unità.

❖ Se l'unità è accesa
— Premere per più di 1 secondo:
Porta questa unità in modalità di standby.

2 Browser

3 Manopola selettrice

- Ruotare:
Selezionare il brano.
- [**SHIFT**] + premere:
Le operazioni variano in base al software DJ.*

4 Pulsante LOAD

- Premere:
Caricare il brano selezionato su ciascun deck.
- [**SHIFT**] + premere:
Le operazioni variano in base al software DJ.*

3 Deck

5 Cursore TEMPO
Regola la velocità di riproduzione.

6 Pulsante dimezzamento loop
- Premere:
  Imposta un intervallo di riproduzione del loop pari a 1/2 della larghezza.
- [**SHIFT**] + premere:
  Le operazioni variano in base al software DJ.*

7 Pulsante della modalità AUTO LOOP
- Premere:
  Attiva e disattiva la funzione di auto loop.
- [**SHIFT**] + premere:
  Le operazioni variano in base al software DJ.*

8 Pulsante raddoppio loop
- Premere:
  Imposta un intervallo di riproduzione del loop pari a 2 volte la larghezza.
- [**SHIFT**] + premere:
  Le operazioni variano in base al software DJ.*

9 Pulsante FX1
- Premere:
  Attiva/disattiva l'effetto 1.
- [**SHIFT**] + premere:
  Cambia i tipi di effetto di FX1.

10 Pulsante FX2
- Premere:
  Attiva/disattiva l'effetto 2.
- [**SHIFT**] + premere:
  Cambia i tipi di effetto di FX2.

11 Pulsante FX3
- Premere:
  Attiva/disattiva l'effetto 3.
- [**SHIFT**] + premere:
  Cambia i tipi di effetto di FX3.

12 Pulsante SYNC
- Premere:
  Sincronizza il tempo dei brani.
- [**SHIFT**] + premere:
  Le operazioni variano in base al software DJ.*

13 Jog dial
❖ Se la modalità JOG FX è disattivata
— Scratching
  Se viene girata mentre si tocca una parte metallica della cima della jog dial, il suono viene riprodotto nella direzione e velocità di rotazione della jog dial.
— Pitch bend
  La velocità di riproduzione è regolabile girando la parte esterna della jog dial durante la riproduzione.
— Ricerca
  Quando si carica un brano su un deck e si ruota la jog dial tenendo premuto il pulsante [**SHIFT**], la posizione di riproduzione si sposta più rapidamente che con il normale scratch.

❖ Se la modalità JOG FX è attivata
— Controllo JOG FX
  I parametri di effetto possono essere regolati girando la jog dial.

14 Pulsante SHIFT
Premendo un altro pulsante mentre si preme quello [**SHIFT**], si chiama una funzione differente.

15 Pulsante CUE
- Premere:
  Imposta o muove un cue point.
- [**SHIFT**] + premere:
  La posizione di riproduzione si porta all'inizio del brano.

16 Pulsante di riproduzione/pausa
Usare questo per riprodurre/portare in pausa dei brani.

17 Pulsanti performance
❖ In modalità hot cue
— Premere:
  Imposta il punto hot cue.
— [**SHIFT**] + premere:
  Cancella l'hot cue impostato per tale pulsante.

❖ In modalità sampler
— Premere:
  Ripete il suono del campionamento.
— [**SHIFT**] + premere:
  Le operazioni variano in base al software DJ.*

18 Indicatore della modalità HOT CUE
Si accende quando i pulsanti performance sono in modalità hot cue.

19 Indicatore della modalità SAMPLER
Si accende quando i pulsanti performance sono in modalità sampler.

20 Pulsante di commutazione della modalità HOT CUE/SAMPLER
Alterna la modalità dei pulsanti performance tra la modalità hot cue e la modalità sampler.

4 Mixer

21 Comando MIC VOL
Regola il livello dell'audio che arriva al terminale [**MIC**].

22 Controllo MASTER VOL
Regola il volume del suono emesso dal master.
- Non è collegato a [**MASTER**] sulla rispettiva schermata del software DJ.

23 Controlli EQ (HI, MID, LOW)
Regolano la qualità dell'audio che arriva ai vari deck.
[**HI**] (gamma degli acuti), [**MID**] (gamma dei medi), [**LOW**] (gamma dei bassi)

24 Controllo HEADPHONES VOL
Regola il livello di uscita audio del terminale [**PHONES**].
- Non è collegato a [**VOL**] (controllo volume cuffia) sulla rispettiva schermata del software DJ.
- Il segnale del microfono collegato alla presa [**MIC**] non viene emesso dalla cuffia.

25 Pulsante HEADPHONES SELECT MASTER
Monitora l'audio master in cuffia.

26 Pulsanti HEADPHONES SELECT A/B
Da usare per il monitoraggio in cuffia dell'audio dei vari deck.

27 Fader del canale
Regola il volume del suono emesso dai vari deck.

28 Crossfader
Cambia il suono dei deck assegnati come uscita ai lati sinistro e destro del crossfader.

Modalità utility/Aggiornamento firmware

Le modalità di utility

Possono venire cambiate le seguenti impostazioni:
- Impostazioni della modalità demo
- Impostazione auto standby
- Impostazione modalità Pulse (illuminazione)

Avvio della modalità utility

1 Disporre l'unità in modalità standby.
Il LED accanto al pulsante [**STANDBY/ON**] in alto a destra sull'unità si accende in rosso.

2 Tenendo premuto il pulsante [LOAD] sul deck sinistro e il pulsante [LOAD] sul deck destro, premere il pulsante [STANDBY/ON].
L'unità si avvia in modalità utility (i pulsanti [**SYNC**] su entrambi i deck si accendono).

3 Cambiare le impostazioni relative alle voci che si desidera modificare.
Per le impostazioni modificabili e i metodi di modifica, vedere *Modifica delle impostazioni* di seguito.

4 Controllare che il pulsante [SYNC] sia acceso, quindi premere il pulsante [STANDBY/ON] per riavviare l'unità.
Per applicare le modifiche alle impostazioni potrebbe essere necessario un riavvio.

Attenzione
Quando il pulsante [**SYNC**] lampeggia, l'unità sta scrivendo l'impostazione.
Se si preme il pulsante [**STANDBY/ON**] per eseguire il riavvio mentre il pulsante [**SYNC**] lampeggia, i valori impostati non vengono applicati all'unità.

Modifica delle impostazioni

*: Impostazioni al momento dell'acquisto

❖ Impostazioni della modalità demo

Dopo il riavvio dell'unità, se non si eseguono operazioni per un certo periodo, l'unità si avvia in modalità demo. È possibile regolare il tempo necessario prima che l'unità si avvii in modalità demo.

Premere il pulsante di commutazione della modalità [HOT CUE/SAMPLER] sul deck sinistro.
Pulsante [**1**] sul deck sinistro acceso: 10 min*
Pulsante [**2**] sul deck sinistro acceso: 5 min
Pulsante [**3**] sul deck sinistro acceso: 1 min
Pulsante [**CUE**] sul deck sinistro acceso: disattivata

❖ Impostazione auto standby

Se la modalità auto standby è attivata e dopo 4 ore si verificano tutte le seguenti condizioni, l'unità passa automaticamente alla modalità standby.
- Non si utilizzando pulsanti, comandi, ecc. sull'unità, eccetto il comando [**MIC VOL**].
- L'unità non riceve segnali audio in ingresso (escluso l'ingresso audio del microfono).

Premere il pulsante di commutazione della modalità [HOT CUE/SAMPLER] sul deck destro.
Pulsante [**1**] sul deck destro acceso: attivata*
Pulsante [**CUE**] sul deck destro acceso: disattivata

❖ Impostazione modalità Pulse (illuminazione)

L'unità è dotata di due tipi di modalità Pulse (illuminazione accesa/ modalità lampeggiante).

Premere il pulsante [HEADPHONES SELECT MASTER].
Pulsante [**HEADPHONES SELECT A**] acceso: Normal (luci LED/lampeggiamento standard)*
Pulsante [**HEADPHONES SELECT B**] acceso: Moderate (luminosità LED/ lampeggiamento ridotti)

Aggiornamento firmware

Il firmware è il software necessario per controllare l'unità.
Per controllare la disponibilità di aggiornamenti del firmware dell'unità e per scaricarli, vedere il seguente sito di supporto DJ di Pioneer.
http://pioneerdj.com/support/

Attenzione
- Prima di eseguire un aggiornamento del firmware, scollegare l'iPhone/iPad.
- Gli aggiornamento del firmware dell'unità non possono essere eseguiti da un iPhone/iPad.
  È necessario un computer separato (Windows/Mac).

1 Scaricare il software di aggiornamento sul computer (Windows/Mac).
Scaricare il software di aggiornamento dal seguente sito di supporto DJ di Pioneer.
http://pioneerdj.com/support/

2 Collegare questa unità al computer via cavi USB.

3 Premere il pulsante [STANDBY/ON] sull'unità per accenderla.
Se l'unità è in standby, non è possibile eseguire l'aggiornamento.

4 Eseguire il software di aggiornamento scaricato al punto 1.
Al termine dell'aggiornamento, l'unità entra in modalità standby.

5 Premere il pulsante [STANDBY/ON] sull'unità per accenderla.
L'unità si riavvia con gli aggiornamenti applicati.

Informazioni aggiuntive

Diagnostica

- L'uso scorretto dell'apparecchio viene spesso scambiato per un guasto. Se si ritiene che questa unità abbia qualche guasto, controllare i punti seguenti e le [**FAQ**] del [**DDJ-WeGO3**] sul sito di supporto DJ di Pioneer.
  http://pioneerdj.com/support/
  A volte il problema risiede in un altro componente. Controllare tutti i componenti ed apparecchi elettronici usati. Se il problema non può venire eliminato, chiedere assistenza tecnica al più vicino centro assistenza o rivenditore autorizzato Pioneer.
- Il lettore non funziona a causa di elettricità statica o altre influenze esterne. In tali casi, il funzionamento normale può venire ripristinato scollegando il cavo di alimentazione e ricollegandolo.

Problema	Controllare	Rimedio
L'apparecchio non è acceso.	Il cavo USB accluso è correttamente collegato?	Collegare bene il cavo USB accluso.
	La potenza fornita dalla porta USB del computer è sufficiente?	Collegarsi ad una porta USB che fornisca potenza sufficiente.
		Se dei dispositivi non in uso per la performance DJ sono collegati ad altre porte USB, scollegarli per diminuire il consumo energetico.
		Provare ad alimentare il computer con un adattatore di CA invece di alimentarlo a batteria.
	L'adattatore di CA accluso è collegato bene?	Collegare correttamente l'adattatore di CA in dotazione.
Questa unità non viene riconosciuta dal computer.	L'indicatore [**STANDBY/ON**] è verde?	Premere il pulsante [**STANDBY/ON**] per accendere l'unità.
	Il cavo USB accluso è correttamente collegato?	Collegare bene il cavo USB accluso.
	Si usa un hub USB?	Gli hub USB non possono essere utilizzati. Collegare il computer e questa unità direttamente col cavo USB accluso.
	Si è collegato un iPhone/iPad?	Scollegare l'iPhone/iPad.
Le posizioni dei comandi e dei cursori sull'unità e sul software DJ sono diverse.	—	Se si spostano i comandi e i cursori dell'unità, quelli del software DJ vengono sincronizzati.
Audio distorto.	Il comando [**MASTER VOL**] è in posizione corretta?	Regolare il controllo [**MASTER VOL**] in base al dispositivo con cui ci si vuole collegare.
	Il comando [**HEADPHONES VOL**] è in posizione corretta?	Regolare il controllo [**HEADPHONES VOL**] in base al dispositivo con cui ci si vuole collegare.
	Il livello di ingresso audio del terminale [**MIC**] è regolato su un valore corretto?	Impostare un livello audio di ingresso ai terminali adatto al dispositivo collegato.
L'audio al momento riprodotto si interrompe quando si usa software DJ.	Il computer collegato a questa unità è collegato ad una presa di CA?	Se si usano computer noteboox alimentati a batteria, il sistema di alimentazione potrebbe impostare la modalità di risparmio energetico, diminuendo la frequenza di clock della CPU. Se questo accade, può aversi del rumore ed il funzionamento potrebbe rallentare. Il computer cui va collegata questa unità deve essere collegato ad una presa di CA.
	Il valore di latenza del driver è adatto?	Impostare il valore di latenza del driver su un valore adatto.
Audio assente o insufficiente.	I canali del fader, il crossfader e il controllo del [**MASTER VOL**] sono nelle posizioni corrette?	Impostare i canali del fader, il crossfader e il controllo del [**MASTER VOL**] sono nelle posizioni corrette.
	L'amplificatore di potenza, i diffusori autoalimentati, ecc. collegati sono regolati correttamente?	Regolare correttamente l'ingresso di segnale, il volume, ecc. dell'amplificatore di potenza dei diffusori alimentati.
	I cavi di collegamento sono collegati correttamente?	Collegare correttamente i cavi di collegamento.
	I terminali o gli spinotti sono sporchi?	Pulire i terminali e gli spinotti prima di procedere con i collegamenti.
	Il driver è bene impostato? (Windows)	Impostare bene il driver. (Mac OS X non richiede alcun driver.)
L'audio si interrompe quando si attiva il driver ASIO.	Il driver ASIO è stato impostato mentre il software DJ era in esecuzione?	Impostare il driver ASIO prima di avviare il software DJ.
L'audio al momento riprodotto si interrompe quando si usa software DJ.	Il valore di latenza del driver è adatto?	Impostare il valore di latenza del driver su un valore adatto.
		Impostare il valore di latenza del software DJ su un valore adatto.
Quando si tenta di aggiornare il firmware, viene visualizzato [**Il DDJ-WeGO3 non è collegato.**].	All'unità è collegato un iPhone/iPad?	Se un iPhone/iPad è collegato all'unità, non è possibile riconoscere il computer. Scollegare l'iPhone/iPad dall'unità ed eseguire nuovamente l'aggiornamento.
Non è possibile ricaricare l'iPhone/iPad.	L'unità è alimentata tramite bus USB?	L'iPhone/iPad può essere ricaricato solo se l'unità è collegata a un adattatore di CA. Collegare l'unità a un adattatore di CA, quindi collegare l'iPhone/iPad.
	L'indicatore [**STANDBY/ON**] lampeggia?	Scollegare temporaneamente l'iPhone/iPad e controllare il cavo di collegamento.
	L'iPhone/iPad è spento?	Se l'iPhone/iPad è spento, non è possibile ricaricarlo. Accendere l'iPhone/iPad e collegarlo all'unità.
	La batteria dell'iPhone/iPad è scarica?	Se la batteria dell'iPhone/iPad è scarica e non consente l'accensione del dispositivo, non è possibile ricaricare l'iPhone/iPad. Ricaricare l'iPhone/iPad con il caricabatteria in dotazione, accenderlo e quindi collegarlo all'unità.

Problema	Controllare	Rimedio
L'indicatore [**STANDBY/ON**] lampeggia.	—	Se il funzionamento è anomalo o l'unità non si avvia, scollegare l'adattatore di CA o il cavo USB, attendere qualche istante e quindi riavviare l'unità. Se il problema persiste, richiedere una riparazione.
L'audio è disturbato da rumori.	—	Durante una conversazione vocale, un trasferimento dati o la ricezione su iPhone/iPad, sull'unità possono verificarsi interruzioni audio (rumori in fase di comunicazione). In questo caso, cambiare la posizione o l'orientamento dell'iPhone/iPad. Se il problema persiste, disattivare la connessione dati sull'iPhone/iPad e utilizzare la connessione Wi-Fi, oppure attivare la modalità aereo.

A proposito del marchi di fabbrica o marchi di fabbrica depositati

- Pioneer è un marchio di fabbrica depositato della PIONEER CORPORATION.
- Gli altri nomi di aziende, prodotti e tecnologie menzionati sono marchi di fabbrica o marchi di fabbrica depositati dei rispettivi proprietari.

Dati tecnici

Adattatore di CA

Alimentazione ..... CA da 100 V a 240 V, 50 Hz/60 Hz
Corrente dichiarata ..... 0,6 A
Uscita dichiarata ..... 12 V CC, 2 A
Consumo di corrente (in attesa) ..... 0,5 W

Dati generali – Unità principale

Consumo di corrente
Se si utilizza un adattatore di CA
Se collegata a un iPhone/iPad ..... 12 V CC, 1 400 mA
Se collegata a un computer ..... 12 V CC, 300 mA
Se alimentata tramite bus USB ..... 5 V CC, 500 mA
Peso unità principale ..... 1,8 kg
Dimensioni massime ..... 380 mm (L) × 59 mm (A) × 240 mm (P)
Temperature di funzionamento tollerabili ..... Da +5 °C a +35 °C
Umidità di funzionamento tollerabile ..... Da 5 % a 85 % (senza condensa)

Sezione audio

Livello di uscita dichiarato
MASTER OUT ..... 3,2 Vrms
Distorsione armonica totale (da 20 Hz a 20 kHz BW)
MASTER OUT ..... 0,006 %
Caratteristiche di frequenza
MASTER OUT ..... 20 Hz a 20 kHz
Rapporto S/R (uscita dichiarata, A-WEIGHTED)
MASTER OUT ..... 95 dB
Impedenza di ingresso
MIC ..... 11 kΩ
Impedenza di uscita
MASTER OUT ..... 1 kΩ o meno
PHONES ..... 10 Ω o meno
AUDIO USB ..... 24 bit/Fs: 44,1 kHz, 24 bit/Fs: 48 kHz
16 bit/Fs: 44,1 kHz, 16 bit/Fs: 48 kHz

Terminali di ingresso/uscita

Terminale di uscita **MASTER OUT**
Prese a spinotto RCA ..... 1 set
Terminale di uscita **PHONES**
Presa fono stereo (Ø 6,3 mm) ..... 1 set
Presa fono stereo mini (Ø 3,5 mm) ..... 1 set
Terminale di ingresso **MIC**
Presa fono (Ø 6,3 mm) ..... 1 set
Terminale **USB**
Tipo B ..... 1 set
Terminale di collegamento a dispositivi iOS
13 piedini ..... 1 set

- A causa dei continui miglioramenti, i dati tecnici, il design dell'unità e il driver sono soggetti a modifiche senza preavviso.
- © 2014 PIONEER CORPORATION. Tutti i diritti riservati.

© 2014 PIONEER CORPORATION.
All rights reserved.
© 2014 PIONEER CORPORATION.
Tous droits de reproduction et de traduction réservés.

PIONEER CORPORATION
1-1, Shin-ogura, Saiwai-ku, Kawasaki-shi, Kanagawa 212-0031, Japan
パイオニア株式会社
〒212-0031 神奈川県川崎市幸区新小倉1番1号
Корпорация Пайонир
1-1, Син-Огура, Сайвай-ку, г. Кавасаки, префектура Канагава, 212-0031, Япония
Импортер: ООО "ПИОНЕР РУС"
125040, Россия, г. Москва, ул. Правды, д.26 Тел.: +7(495) 956-89-01
PIONEER EUROPE NV
Haven 1087, Keetberglaan 1, B-9120 Melsele, Belgium TEL: 03/570.05.11
PIONEER ELECTRONICS (USA) INC.
P.O. BOX 1720, Long Beach, California 90801-1720, U.S.A. TEL: (800) 421-1404
PIONEER ELECTRONICS ASIACENTRE PTE. LTD.
253 Alexandra Road, #04-01, Singapore 159936 TEL: 65-6472-7555
PIONEER ELECTRONICS AUSTRALIA PTY. LTD.
5 Arco Lane, Heatherton, Victoria, 3202, Australia, TEL: (03) 9586-6300
PIONEER ELECTRONICS (THAILAND) CO., LTD.
17th Fl., KPN Tower, 719 Rama 9 Road, Bangkapi, Huaykwang, Bangkok 10310 TEL: 66-2-717-0777
PIONEER TECHNOLOGY (MALAYSIA) SDN. BHD
16th Floor, Menara Uni. Asia 1008 Jalan Sultan Ismail 50250 Kuala Lumpur TEL: 60-3-2697-2920
先鋒股份有限公司
台灣台北市內湖區瑞光 407 號 8 樓 TEL: 886-(0)2-2657-3588
先鋒電子（香港）有限公司
香港九龍長沙灣道 909 號 5 樓 TEL: 852-2848-6488
PIONEER GULF FZE
Lob 11-017, Jebel Ali Free Zone P.O. Box 61226, Jebel Ali Dubai TEL: 971-4-8815756
PIONEER ELECTRONICS DE MEXICO S.A. DE C.V.
Blvd.Manuel Avila Camacho 138 10 piso Col.Lomas de Chapultepec,
Mexico, D.F. 11000 TEL: 55-9178-4270
PIONEER INTERNATIONAL LATIN AMERICA S.A.
Plaza Credicorp Bank, 14th Floor, Calle 50, No.120 Panama City
0816-01361 Republic of Panama TEL: 507-300-3900
PIONEER KOREA CORPORATION (PKC)
파이오니아코리아(주) 121−020 서울특별시 마포구 공덕동
105−219 정화빌딩 TEL: 02-777-8005
PIONEER INDIA ELECTRONICS PRIVATE LTD.
216, Second Floor, Time Tower, M.G. Road, Sector 28, Gurgaon 122001,
Haryana, India TEL: +91-124-463-6100

Printed in / Imprimé <DRH1287-A>